A PRODUCT BY SCHOU
schou
EST. 1963
FILLED WITH DANISH PASSION

ES

Outfit

Manual de instrucciones

Calefactor para terraza

INTRODUCCIÓN
Para sacar el máximo provecho a su nuevo producto, lea este manual de instrucciones antes de usarlo. Por favor, guarde este manual en caso de que necesite consultarlo en un momento posterior.

NORMAS DE SEGURIDAD

LEA LAS SIGUIENTES INSTRUCCIONES DE SEGURIDAD ANTES DE UTILIZAR EL CALEFACTOR PARA TERRAZA.

Si huele a gas:

1. Corte el suministro de gas.

2. Apague todas las llamas abiertas.

3. Si el olor no desaparece, póngase en contacto con su proveedor de gas o con los bomberos.

INFORMACIÓN DE SEGURIDAD

1. No guarde ni utilice gasolina u otros líquidos o vapores inflamables cerca de este u otro aparato.

2. No guarde bombonas de gas desconectadas cerca de este u otro aparato.

ADVERTENCIA

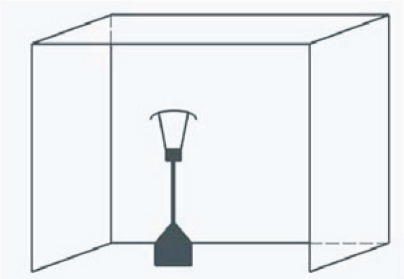

1. Utilícelo únicamente en el exterior y en lugares bien ventilados.

2. En una zona bien ventilada, al menos el 25 % del área de las paredes debe estar abierta.

3. El área de las paredes es la suma de las medidas de la superficie de las paredes.

ADVERTENCIA

Lea atentamente las siguientes instrucciones de seguridad antes de utilizar el aparato.

El montaje, el ajuste, la modificación y el mantenimiento incorrectos pueden provocar lesiones corporales o daños materiales. Lea atentamente todas las instrucciones de montaje, uso y mantenimiento antes de montar o reparar este aparato.

El aparato debe ajustarse, y la bombona de gas

debe guardarse con arreglo a la normativa vigente.

Evite tapar los orificios de ventilación de la carcasa de la bombona de gas.

No mueva el aparato mientras se está utilizando.

Cierre el regulador de la bombona de gas antes de mover el aparato.

Los tubos flexibles deben cambiarse en los intervalos reglamentarios.

Utilice únicamente el tipo de gas y la bombona especificados por el fabricante.

La bombona de gas del calefactor para terraza debe cumplir los siguientes requisitos:

Compre solo bombonas de gas con las siguientes dimensiones: Ø31,8 x 58 cm de un máximo de 15 kg.

En caso de viento fuerte, tome pre-

cauciones por si el aparato se vuelca. Coloque la bombona de gas a una distancia mínima de 1 m del aparato.

La boquilla solo puede instalarla el fabricante.

No conecte la bombona de gas directamente al aparato sin utilizar el regulador. Utilice únicamente el tipo de gas y la bombona de gas especificados en las instrucciones.

Utilice un regulador (que cumpla con la norma EN16129:2013 y con la normativa nacional) para la presión adecuada para el aparato. (No incluido).

Utilice un regulador de 30 mbar para butano/propano de la categoría I3B/P(30).

Utilice un regulador de 30 mbar para butano de la categoría I3+(28-30/37).

Utilice un regulador de 37 mbar para propano de la categoría I3+(28-30/37).

Utilice un regulador de 50 mbar para butano/propano de la categoría I3B/P(50).

Se recomienda utilizar un tubo flexible autorizado de conformidad con la norma EN16436: 2014.

NORMAS DE SEGURIDAD

Lea atentamente las siguientes instrucciones de seguridad antes de utilizar el aparato.

No utilice el calefactor para terraza en interiores, ya que puede causar lesiones corporales o daños materiales.

El calefactor para terraza no debe utilizarse en autocaravanas, caravanas o barcos.

El montaje y la reparación debe realizarlos únicamente un profesional.

El montaje, el ajuste y la modificación inadecuados pueden provocar lesiones corporales o daños materiales.

No intente realizar ningún tipo de modificación en el aparato.

No sustituya nunca el regulador por otro que no sea el recomendado por el fabricante.

No guarde ni utilice gasolina ni otros vapores o líquidos inflamables cerca del calefactor para terraza.

Antes de usar el calefactor debe revisarse todo el sistema de gas, incluidos el tubo flexible, el regulador, la llama piloto y el quemador, por si presenta fugas o daños. Además, debe ser revisado al menos una vez al año por un profesional.

La prueba de estanqueidad debe realizarse con agua jabonosa. No utilice nunca una llama abierta para la prueba de estanqueidad.

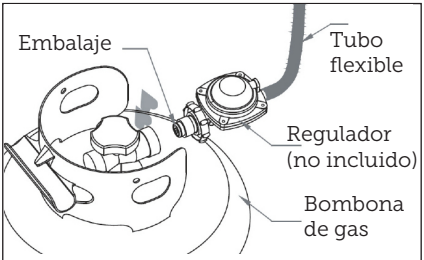

Conexión tubo flexible/regulador y conexión regulador/bombona de gas

No utilice el calefactor para terraza hasta haber realizado la prueba de estanqueidad.

Si huele a gas, corte de inmediato el suministro de gas. Cierre el regulador. Si se produce una fuga en alguna conexión: apriete la conexión y realice otra prueba de estanqueidad. Si se siguen formando burbujas, sustituya el tubo flexible. Si se producen fugas en el regulador y en la bombona de gas: desmonte el regulador, vuelva a montarlo y realice otra prueba de estanqueidad. Si tras varios intentos se siguen formando burbujas, significa que la bombona de gas o el regulador están defectuosos y deben cambiarse.

El calefactor para terraza no debe transportarse mientras se está usando.

Espere a que el calefactor para terraza se haya enfriado antes de moverlo.

Asegúrese de que no se acumula suciedad en la abertura de ventilación de la carcasa de la bombona de gas.

El reflector, el panel de control y la rejilla situada sobre el quemador no deben pintarse ni barnizarse.

Mantenga limpias las zonas que rodean la llama piloto y el quemador, así como los orificios de ventilación.

Puede ser necesario realizar una limpieza periódica.

Cuando el calefactor para terraza no se esté usando, cierre la bombona de gas.

Revise inmediatamente el calefactor para terraza si ocurre lo siguiente:

- El calefactor para terraza no se calienta lo suficiente.

- El calefactor para terraza emite un ligero ruido mientras se está usando (un ligero ruido es normal cuando se apaga el quemador).

- Huele a gas y las llamas alrededor del quemador son muy amarillas.

El regulador y el tubo flexible deben colocarse de forma que nadie se caiga sobre ellos ni los pise.

Si se han extraído piezas del calefactor para terraza durante el mantenimiento, deben volver a colocarse antes de utilizar de nuevo el aparato.

Los niños y los adultos deben mantenerse a una distancia segura de las superficies calientes del calefactor para terraza, ya que pueden causar quemaduras en la piel o la ropa.

Debe vigilarse a los niños cuando estén cerca del calefactor para terraza.

No debe colocarse ropa ni otros materiales inflamables sobre el calefactor para terraza ni cerca de él.

La bombona de gas solo debe cambiarse en lugares con una ventilación adecuada y a una distancia segura de fuentes de ignición (velas, cigarrillos, llamas abiertas, etc.).

Siga las indicaciones de la ilustración para verificar que la junta del regulador está instalada y funciona correctamente.

Evite tapar los orificios de ventilación de la carcasa de la bombona de gas.

Cierre el regulador de la bombona de gas después de su uso.

El calefactor para terraza no debe utilizarse si hay una fuga de gas. Si el calefactor para terraza está encendido, apáguelo inmediatamente y corte el suministro de gas. Antes de volver a usar el calefactor para terraza, este debe revisarse y debe corregirse el fallo.

Compruebe el tubo flexible al menos una vez al mes, cada vez que se sustituya la bombona de gas y después de largos periodos de inactividad.

Si el tubo flexible está agrietado, deshilachado o quebradizo, cámbielo por otro de longitud y características equivalentes.

Es peligroso y está prohibido utilizar el calefactor para terraza en habitaciones cerradas.

Lea las instrucciones antes de utilizar el calefactor para terraza.

El calefactor para terraza debe instalarse de acuerdo con las instrucciones de uso y la normativa local vigente.

Siga las indicaciones de la ilustración para conectar el tubo flexible y el regulador.

La boquilla del calefactor para terraza viene instalada de fábrica y no debe extraerse ni cambiarse. Está prohibido modificar la presión del gas del calefactor para terraza.

ESPECIFICACIONES DEL 547759-547760 ESP

Utilice solamente propano, butano o una mezcla de ellos. Potencia máx.: 13 000 W. Potencia mín.: 5000 W. Consumo: 450-945 g/t

El tubo flexible y el regulador (no incluidos) deben cumplir con la normativa local vigente.

La presión de salida del regulador debe corresponder a la categoría de gas de la tabla de boquillas.

El aparato debe conectarse con un tubo flexible autorizado

Nombre del producto: Calefactor para terraza			**N.º de lote:**	
N.º DE REFERENCIA: 547759+547760 ESP				
Tipo de gas	G30, G31 o sus mezclas a (28-30) mbar		G30 a (28-30) mbar G31 a 37 mbar	G30,G31 o sus mezclas a 50 mbar
Categoría de gas	I3B/P(30)		I3+(28~30/37)	I3B/P(50)
Presión del gas	28-30 mbar	37 mbar	30/37 mbar ✓	50 mbar
Potencia térmica total (Hs): (Qn)	13 kW (G30: 945 g/h; G31: 929 g/h)			
Tamaño de la boquilla	1,88 mm para el quemador principal 0,18 mm para la llama piloto	1,55 mm para el quemador principal 0,18 mm para la llama piloto		1,65 mm para el quemador principal, 0,18 mm para la llama piloto
Países destinatarios	LU, NL, DK, FI, SE, CY, CZ, EE, LT, MT, SK, SI, BG, IS, NO, TR, HR, RO, IT, HU, LV		BE, FR, IT, LU, IE, GB, GR, PT, **ES**, CY, CZ, LT, SK, CH, SI, LV	DE, AT, CH, LU, SK
Código de identificación	0063BU7882			

LUGAR DE INSTALACIÓN

El calefactor para terraza solo puede utilizarse en el exterior. Asegúrese siempre de que haya una ventilación adecuada alrededor del calefactor para terraza.

Deje siempre suficiente espacio libre hasta los materiales combustibles, al menos 100 cm hasta el techo y al menos 100 cm hasta los laterales.

El calefactor para terraza debe colocarse sobre una superficie plana y sólida.

El calefactor para terraza no debe utilizarse en lugares donde pueda haber atmósferas explosivas, por ejemplo, donde se guarde gasolina u otros líquidos o vapores inflamables.

Fije la base del calefactor para terraza al suelo para protegerlo de los vientos fuertes.

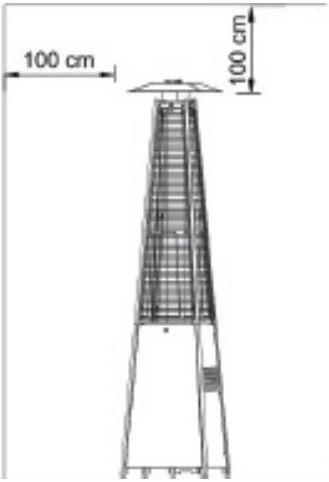

REQUISITOS PARA EL GAS

Utilice únicamente propano o butano.

El tubo flexible y el regulador deben cumplir con la normativa local vigente.

La instalación debe cumplir con la normativa local vigente. Cuando no exista un marco normativo, la instalación debe cumplir la normativa de almacenamiento y manipulación de gas licuado.

Si la bombona de gas está abollada, oxidada o dañada, puede ser peligroso utilizarla. Pida al distribuidor que la revisen. No utilice nunca una bombona de propano con la válvula dañada.

La bombona de propano debe colocarse de forma que sea posible la ventilación a su alrededor.

No conecte nunca una bombona de propano no reglamentada al calefactor para terraza.

PRUEBA DE ESTANQUEIDAD

Las conexiones del calefactor para terraza se comprueban en la fábrica en busca de fugas antes de enviarse. Se debe realizar una prueba de estanqueidad en el lugar de la instalación en caso de que el calefactor para terraza haya sufrido daños durante el transporte o la presión sea demasiado alta.

Prepare una solución jabonosa con una parte de líquido lavavajillas y una parte de agua.

La solución jabonosa puede aplicarse con

pulverizador, cepillo o paño. En caso de fuga se forman burbujas.

El calefactor para terraza debe someterse a una prueba de estanqueidad con una bombona de gas llena.

Compruebe que la válvula de seguridad esté cerrada.

Abra el regulador.

En caso de fuga, corte el gas. Apriete las conexiones con fugas, abra el gas y realice otra prueba de estanqueidad.

No fume nunca durante las pruebas de estanqueidad.

USO Y ALMACENAMIENTO

Cómo encender el calefactor para terraza

1. Abra el regulador de la bombona de gas.

2. Pulse el botón de control y gírelo a la posición PILOT (90° en sentido contrario a las agujas del reloj).

3. Mantenga pulsado el botón de control durante unos 60 segundos. Pulse varias veces el botón de encendido (IGNITER) mientras mantiene pulsado el botón de control.

Cuando la llama piloto se encienda, puede soltar el botón de control.

OFF: El quemador se apaga

HI: Ajuste más alto

LO: Ajuste más bajo

Nota:

Si ha conectado una bombona de gas nueva, mantenga pulsado el botón de control durante 1 minuto para ventilar el sistema y permitir que el gas llegue al quemador.

Cuando intente encender la llama piloto, el botón de control debe estar pulsado.

Cuando la llama piloto se encienda, puede soltar el botón de control.

La llama piloto se puede ver y controlar a través de la ventana redonda con tapa situada en la parte inferior de la rejilla alrededor del quemador (a la izquierda o a la derecha del botón de control).

Si la llama piloto no se enciende o si se apaga, repita el paso 3.

4. Cuando el calefactor esté encendido, gire el botón de control hasta el máximo y espere a que el calefactor se caliente durante 5 minutos antes de girar el botón de control hasta la posición deseada.

Cómo apagar el calefactor para terraza

1. Gire el botón de control hasta la posición PILOT.

2. Pulse el botón de control y gírelo hasta la posición OFF.

3. Cierre el regulador de la bombona de gas.

ALMACENAMIENTO

1. Cierre siempre el regulador de la bombona de gas después de su uso.

2. Retire el regulador y el tubo flexible de la bombona de gas.

3. Inspeccione la válvula en busca de daños y fugas. Si es necesario, pida en su distribuidor que se la cambien.

4. No guarde nunca las bombonas de gas bajo tierra o en lugares sin la ventilación adecuada.

LIMPIEZA Y CUIDADOS

• Limpie las superficies con revestimiento en polvo con un paño suave y húmedo. No utilice limpiadores abrasivos o inflamables.

• Elimine la suciedad del calefactor para terraza para que se mantenga limpio y sea seguro de usar.

• Cubra el calefactor para terraza con una funda protectora (equipo opcional) cuando no lo esté usando.

PIEZAS INCLUIDAS

Consulte las ilustraciones al final del manual.

ID	Pieza	Número
A	Reflector	1
B	Pantalla cortallamas	1
C	Tubo de vidrio	1
D	Armazón superior	4
E	Parte superior de la rejilla	4
F	Parte inferior de la rejilla	4
G	Anillo de silicona negro	1
H	Panel lateral	3
I	Panel frontal	1
J	Tubo flexible de gas	1
K	Panel de control	1
L	Armazón inferior	4
M	Soporte para bombona de gas	1
N	Ruedas	1
O	Placa inferior	1

ID	Pieza	Número
AA	Tuerca de mariposa	3
BB	Arandela	6
CC	Distanciador	3
DD	Tornillo 3/16"	38
EE	Perno M6×10	4
FF	Tuerca M6	4
GG	Tornillo M5×10	10
HH	Herraje para rejilla	4
II	Conector	8
JJ	Llave inglesa	1
KK	Destornillador	1
LL	Botón	1

¡Atención!

Cuando utilice el calefactor por primera vez o después de cambiar la bombona de gas, gire el botón de control hasta la posición PILOT y manténgalo pulsado durante 3-4 minutos antes de intentar encender el calefactor. La razón es que el gas debe forzar la salida del aire de la tubería antes de que se pueda encender la llama piloto.

Recuerde mantener pulsado el botón de control cuando pulse el botón de encendido.

APAGADO

Gire el botón de control hasta la posición PILOT (llama piloto).

Pulse el botón de control y gírelo a la posición OFF (apagado).

Gire el regulador de la bombona de gas hasta la posición cerrada, de forma que el símbolo de la llama esté orientado hacia abajo.

ALMACENAMIENTO

Cierre siempre el regulador (no incluido) de la bombona de gas después del uso o en caso de avería.

Retire el regulador de la bombona de gas.

El calefactor para terraza solo puede guardarse en un lugar interior con la bombona de gas desconectada y retirada del calefactor. Guarde el calefactor para terraza en un lugar seco, protegido del viento y las precipitaciones.

No guarde nunca las bombonas de gas bajo tierra o en lugares sin la ventilación adecuada.

LIMPIEZA Y MANTENIMIENTO

No limpie el calefactor para terraza con productos de limpieza inflamables, abrasivos o que provoquen oxidación.

Las superficies con revestimiento en polvo deben limpiarse con un paño suave y húmedo.

Cepille periódicamente el cabezal del quemador con un cepillo suave y limpio.

Si es necesario, compre y utilice una funda para proteger el calefactor de la intemperie, el viento y el polvo.

INFORMACIÓN ESPECIAL SOBRE EL ACERO INOXIDABLE

A pesar de su nombre, los tipos más habituales de acero inoxidable pueden oxidarse si el entorno impide la formación de óxido de cromo.

En ese caso, el hierro de la aleación comenzará a oxidarse y después será difícil detener la oxidación de nuevo. Esto ocurre especialmente si hay sal en el aire, por ejemplo, cerca de la costa.

Las superficies de acero inoxidable deben limpiarse con un estropajo grueso húmedo y un poco de líquido lavavajillas.

Asegúrese de limpiar el acero en la dirección del lijado, sin realizar movimientos circulares ni en distintas direcciones. A continuación, limpie las superficies con un paño que no suelte pelusa escurrido en agua tibia para que se sequen más rápidamente sin dejar rayas.

Si es necesario, pase un paño humedecido en aceite de parafina o WD40 para revestir el acero inoxidable con una película protectora.

RESOLUCIÓN DE PROBLEMAS

Problema	Posible causa	Posible solución
La llama piloto no se enciende.	El regulador está cerrado.	Véase el apartado "Encendido".
	El regulador no está bien instalado.	Véase el apartado "Conexión de la bombona de gas".
	La bombona de gas se está terminando.	Cambie la bombona de gas.
	La abertura de la llama piloto está obstruida	Limpie la abertura con un limpiapipas o un trozo de alambre.
	Hay aire en la tubería, por lo que el gas no llega hasta la llama piloto.	Abra el regulador de la bombona de gas y mantenga pulsado el botón de control durante 3-4 minutos antes de intentar encender el calefactor.
	No hay chispa cuando se pulsa el botón de encendido.	Llame a un profesional para que repare o sustituya el botón de encendido. Encienda la llama piloto con una cerilla para chimenea o un mechero.
	No se ve claramente si la llama piloto está o no encendida.	A la luz del día, puede ser difícil ver si la llama piloto está o no encendida. Gire el botón de control hasta la posición HI y compruebe si el quemador se enciende.
	El termopar está defectuoso.	Sustituya el termopar.
La llama piloto no se queda encendida.	Hay suciedad alrededor de la llama piloto.	Limpie la zona alrededor de la llama piloto con un cepillo pequeño o un limpiapipas.
	Hay una fuga.	Véase el apartado "Prueba de estanqueidad".
	La llama piloto se ha apagado.	Traslade el calefactor a una zona protegida.
	Conexiones sueltas.	Apriete las conexiones.
	La bombona de gas se está terminando.	Cambie la bombona de gas.
El quemador no se enciende.	La abertura del quemador está obstruida.	Limpie la abertura con un limpiapipas o un trozo de alambre.
	Hay suciedad en la tubería de suministro de gas.	Véase el apartado "Limpieza de la tubería de suministro de gas".
	El termopar está defectuoso.	Sustituya el termopar.
	La unidad de la llama piloto está torcida.	Coloque la unidad de la llama piloto correctamente.
	No está en la posición correcta.	Colóquelo correctamente y vuelva a intentarlo.
	La bombona de gas se está terminando.	Cambie la bombona de gas.

Si lo anterior no resuelve el problema, no intente solucionarlo usted mismo.

Póngase en contacto con su vendedor o distribuidor para resolver el problema.

schou EST. 1963

DECLARACIÓN UE DE CONFORMIDAD

Representante autorizado:	
Nombre de la empresa	Schou Company A/S
Dirección postal	Nordager 31
Código Postal	6000
Localidad	Kolding
País	Dinamarca

La presente declaración de conformidad se emite bajo la exclusiva responsabilidad del fabricante y en ella se declara que el producto

Identificación del producto:	Producto: Calentador de gas para patios con manguera, n.º de referencia 547760 Conjunto compuesto por: Calefactor para terraza exterior de tipo A (solo para uso en exteriores), Categorías del aparato: I3+(28-30/37), I3B/P(30), I3B/P(37), I3B/P(50) Manguera para gas CGAS modelo DRE0311 Marca: OUTFIT

cumple con las disposiciones de la(s) siguiente(s) directiva(s) de la CE (incluidas todas las modificaciones aplicables).

N.º de referencia	Título
2016/426/UE	Reglamento sobre aparatos de gas

Referencias de las normas o las especificaciones técnicas aplicadas a esta declaración de conformidad o a partes de ella:

Norma armonizada n.º	Título de la norma
EN 14543:2017	Requisitos para los aparatos que utilizan exclusivamente gases licuados del petróleo. Pantallas para calentar patios - Aparatos de calefacción no conectados a un conducto de evacuación para uso en el exterior o en locales suficientemente ventilados.
EN 16436-1:2014 + A1:2015	Mangueras y tubos de elastómero y plástico usados para propano, butano y sus mezclas en fase vapor. Mangueras y tubos

El calefactor para terraza es idéntico a la versión cubierta por el certificado de examen de tipo (GAR) de la CE n.º 0063BU7882, módulo B que cubre el producto.

Otras normas o especificaciones técnicas:

Norma de procedimiento técnico	Título de la norma o procedimiento técnico
Examen UE de tipo	Nota: 0063, Kiwa Nederland B.VDirección: Wilmersdorf 50, P.P. Box 1377300 AC Apeldoorn. Países Bajos.

(1) Siempre que proceda, se hará referencia a las partes o cláusulas aplicables de la norma o de las especificaciones técnicas.

Kolding, 29/06/2022

Kirsten Vibeke Jensen
Directora de RSC y Cumplimiento

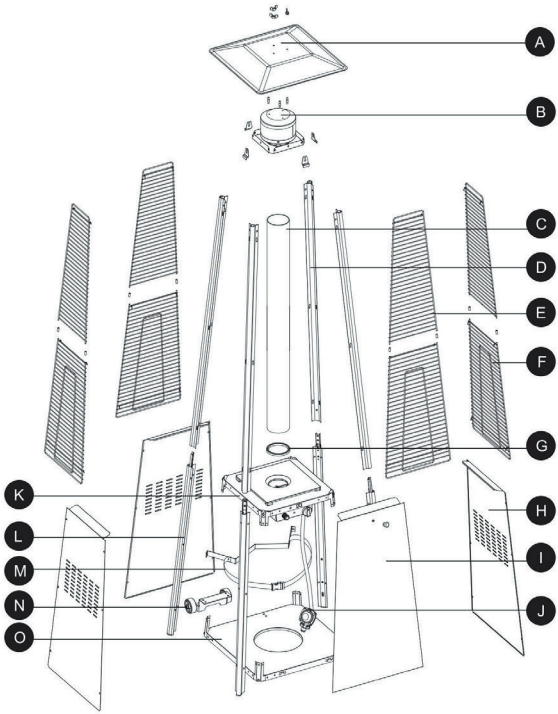

ID	Pieza	Número
A	Reflector	1
B	Pantalla cortallamas	1
C	Tubo de vidrio	1
D	Armazón superior	4
E	Parte superior de la rejilla	4
F	Parte inferior de la rejilla	4
G	Anillo de silicona negro	1
H	Panel lateral	3
I	Panel frontal	1
J	Tubo flexible de gas	1
K	Panel de control	1
L	Armazón inferior	4
M	Soporte para bombona de gas	1
N	Ruedas	1
O	Placa inferior	1

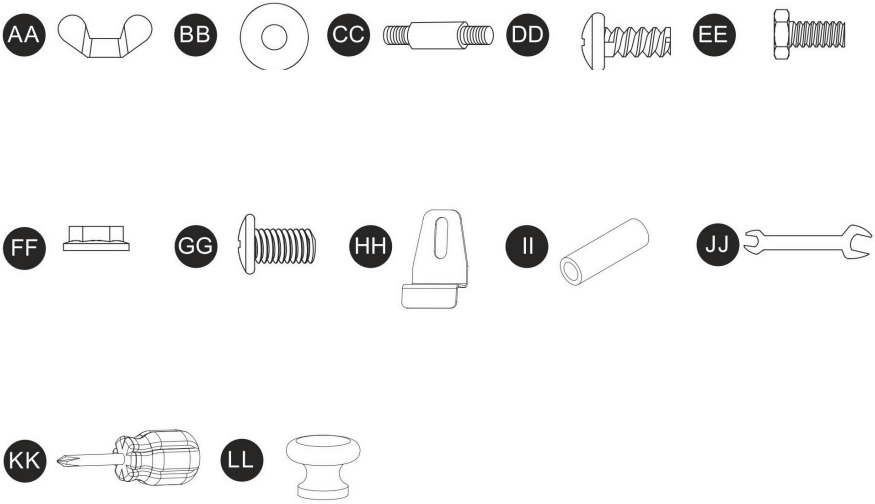

ID	Pieza	Número
AA	Tuerca de mariposa	3
BB	Arandela	6
CC	Distanciador	3
DD	Tornillo 3/16"	38
EE	Perno M6×10	4
FF	Tuerca M6	4
GG	Tornillo M5×10	10
HH	Herraje para rejilla	4
II	Conector	8
JJ	Llave inglesa	1
KK	Destornillador	1
LL	Botón	1

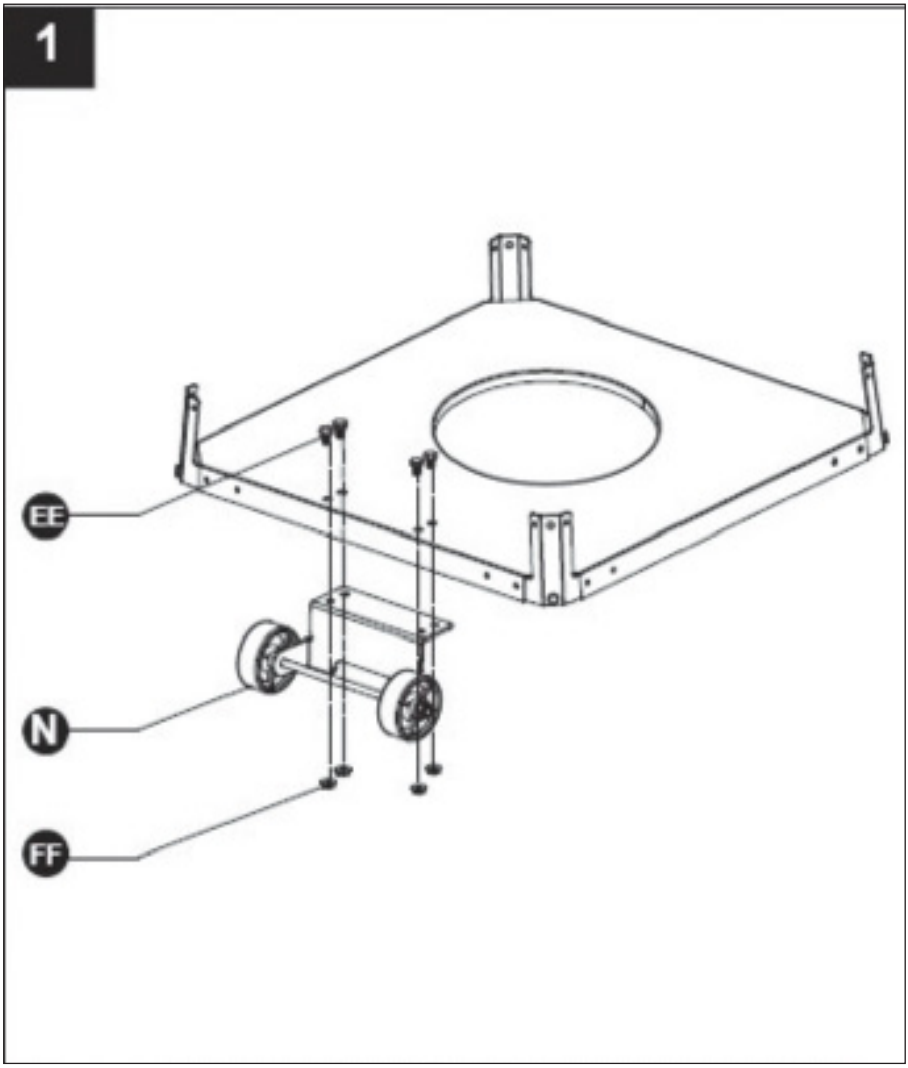
1
EE
N
FF

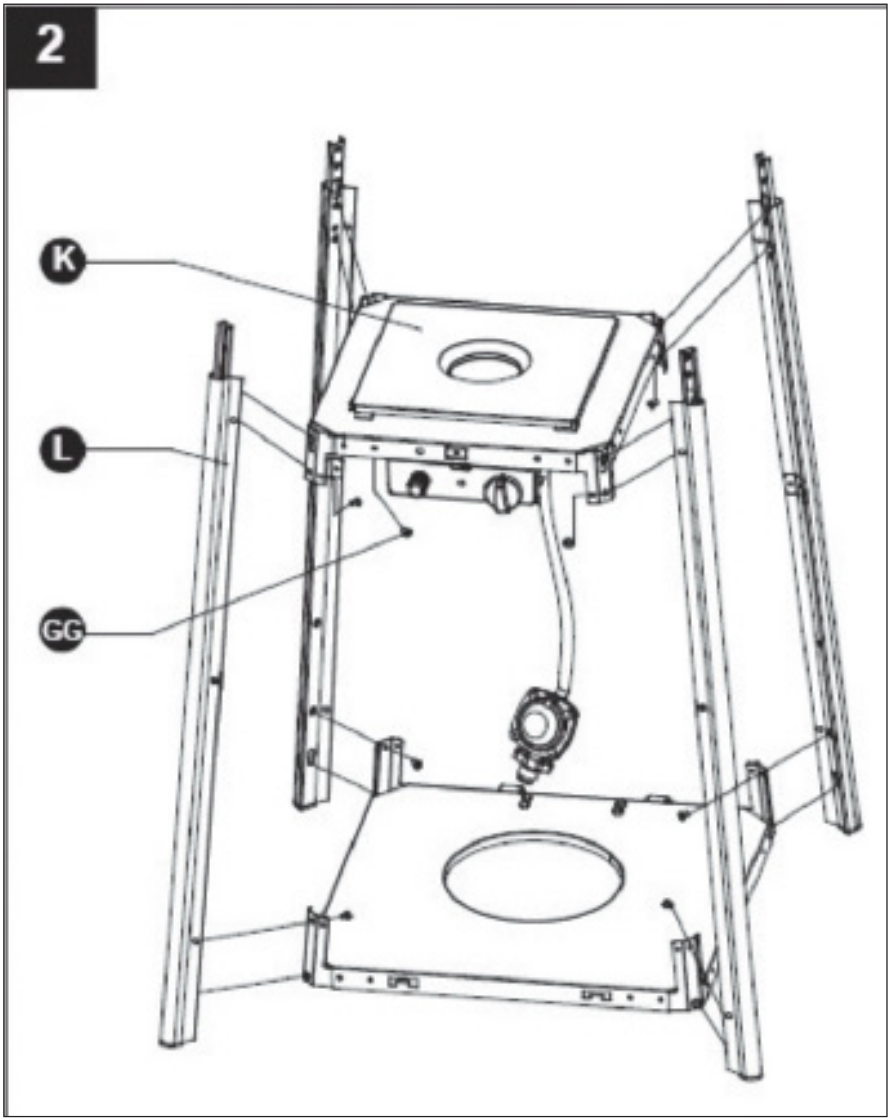
2
K
L
GG

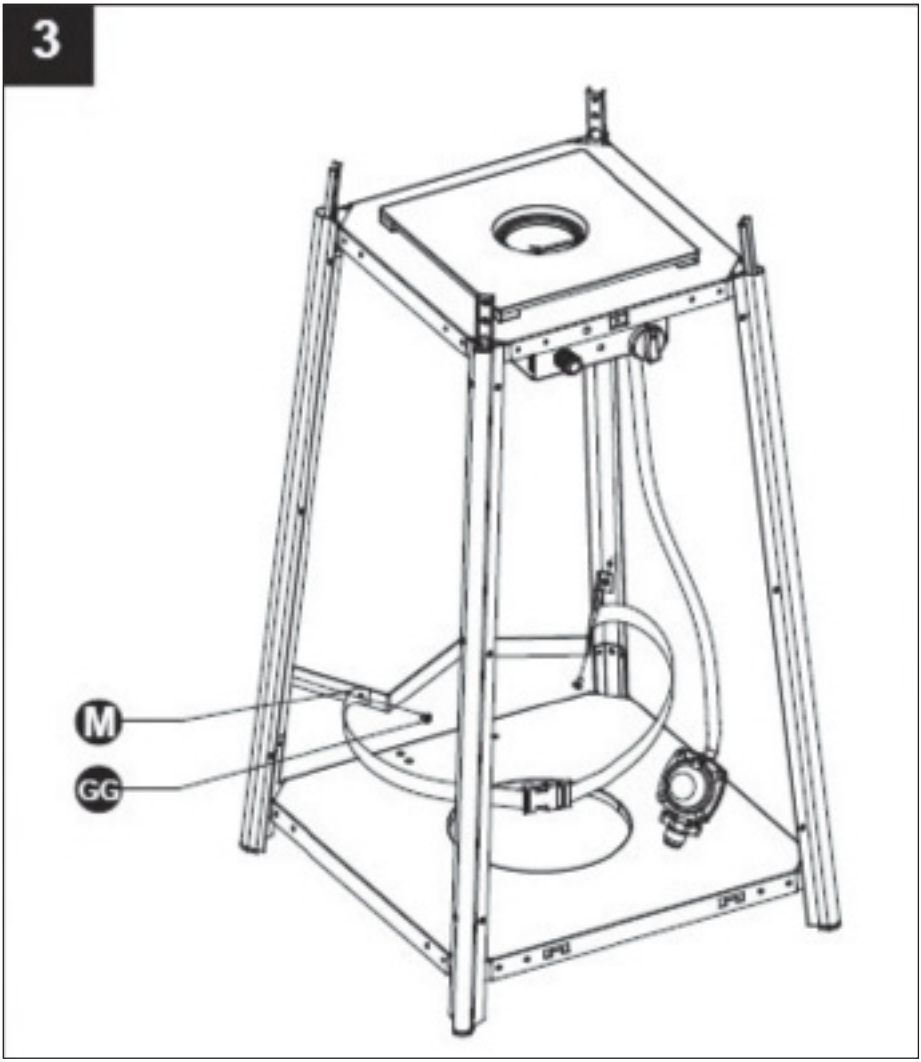
3
M
GG

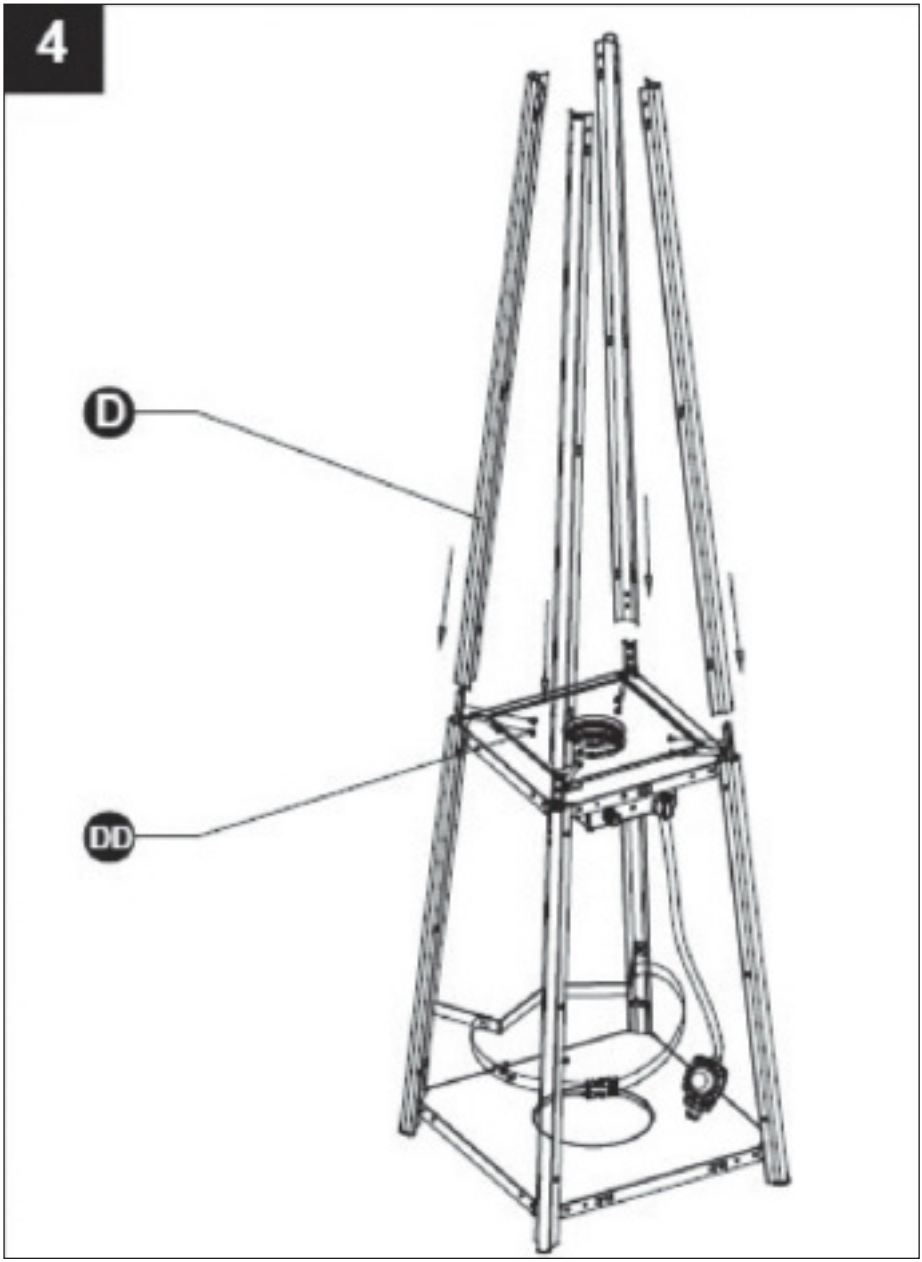
4
D
DD

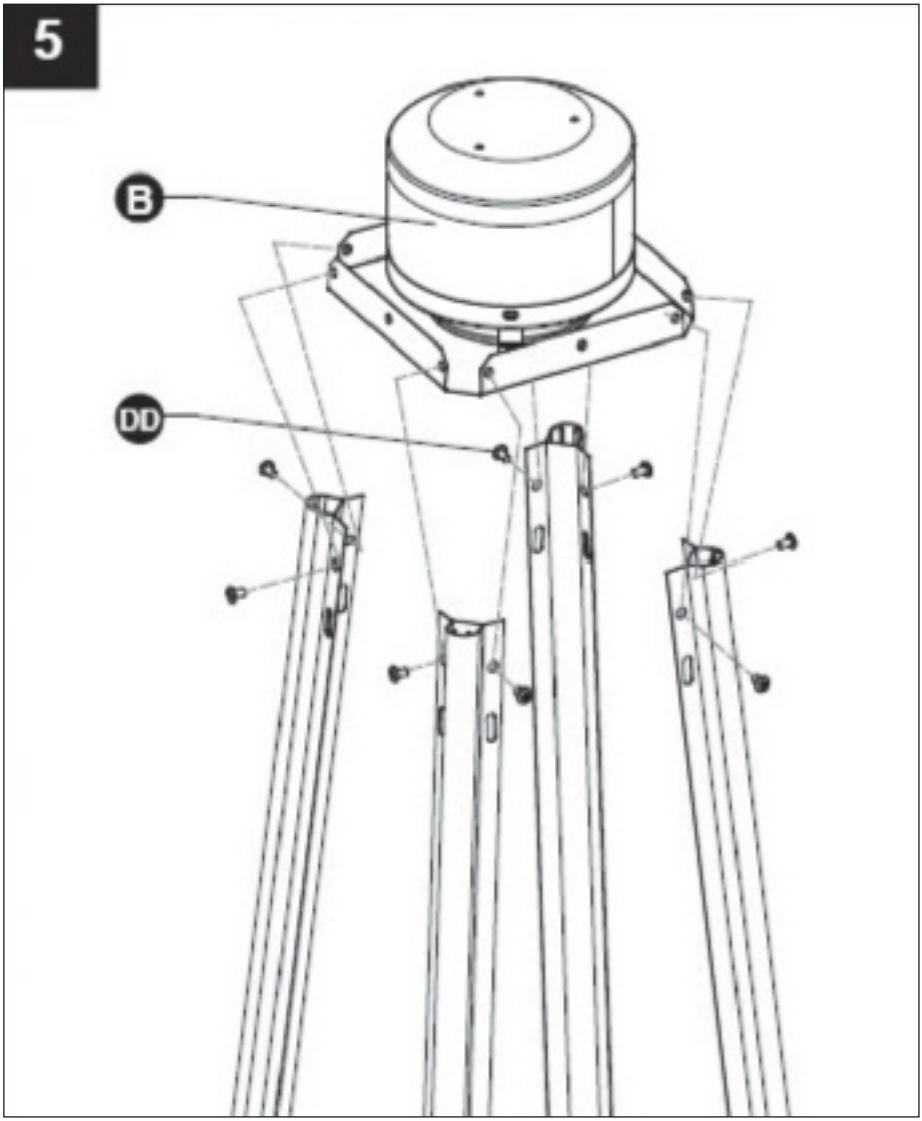
5
B
DD

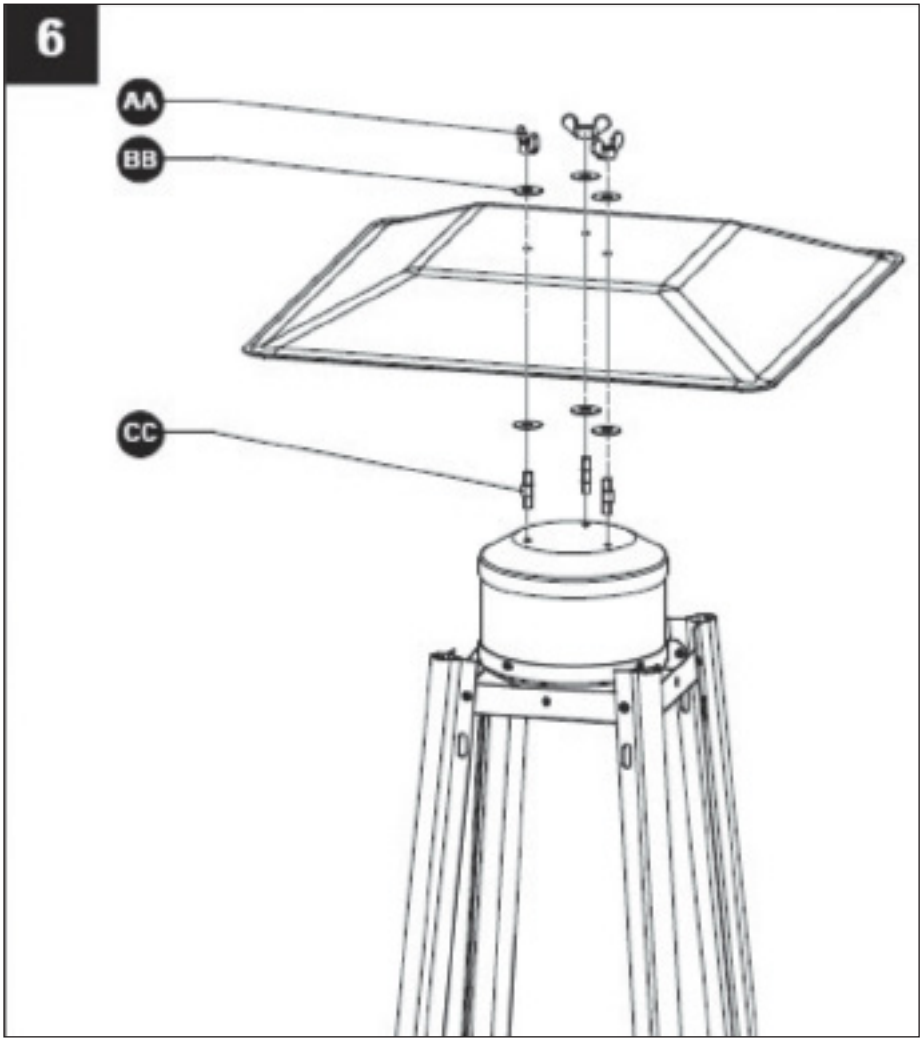
6
AA
BB
CC

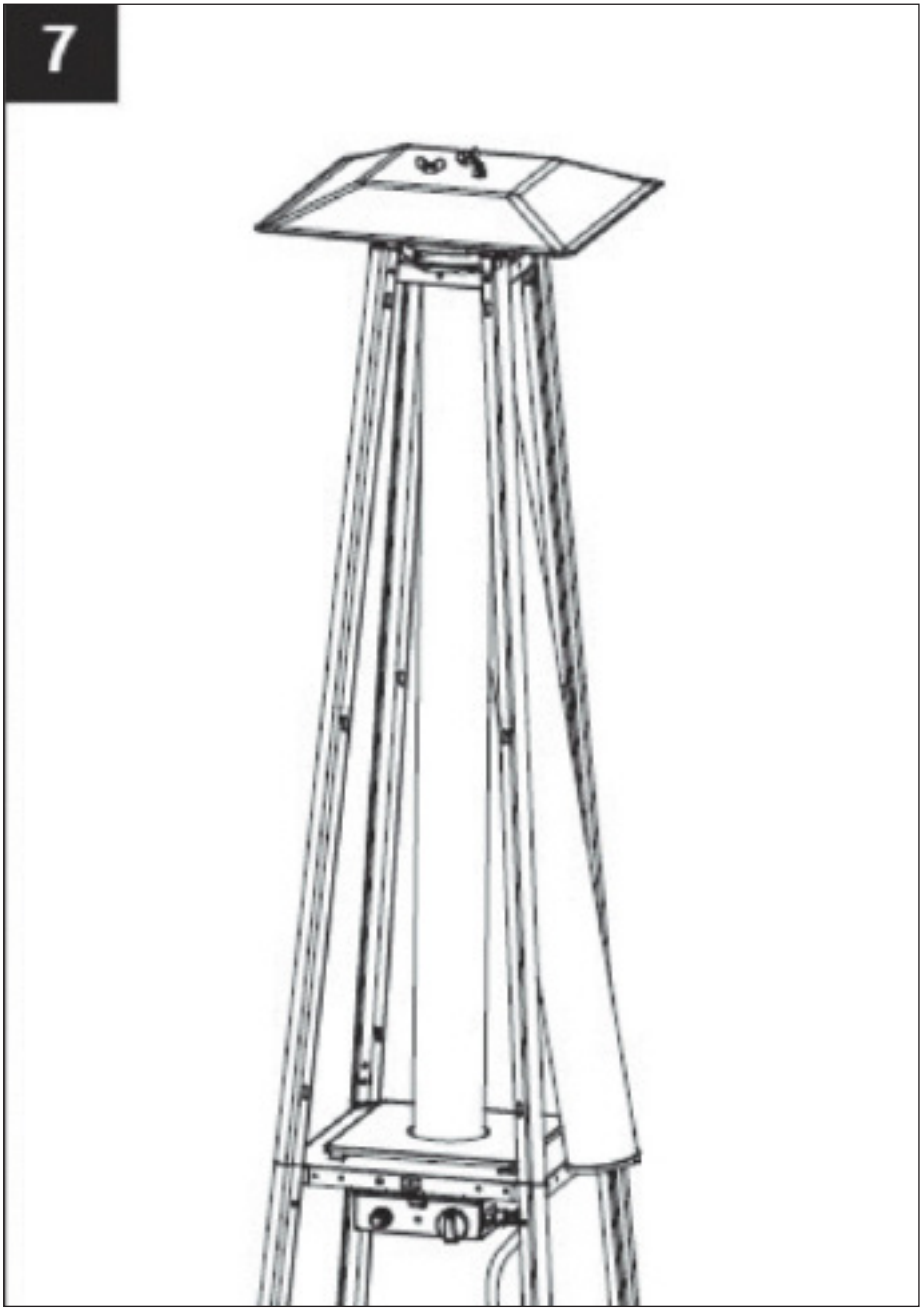
7

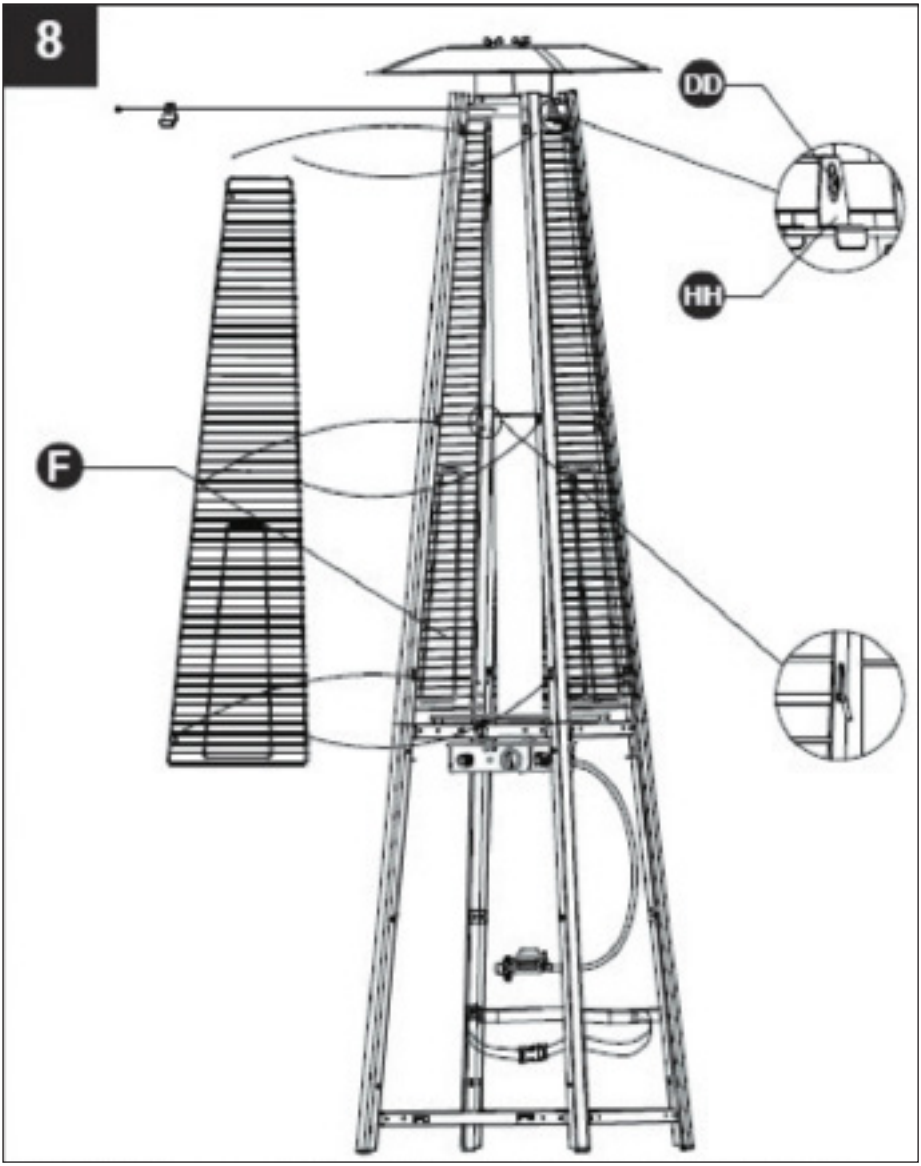
8
DD
HH
F

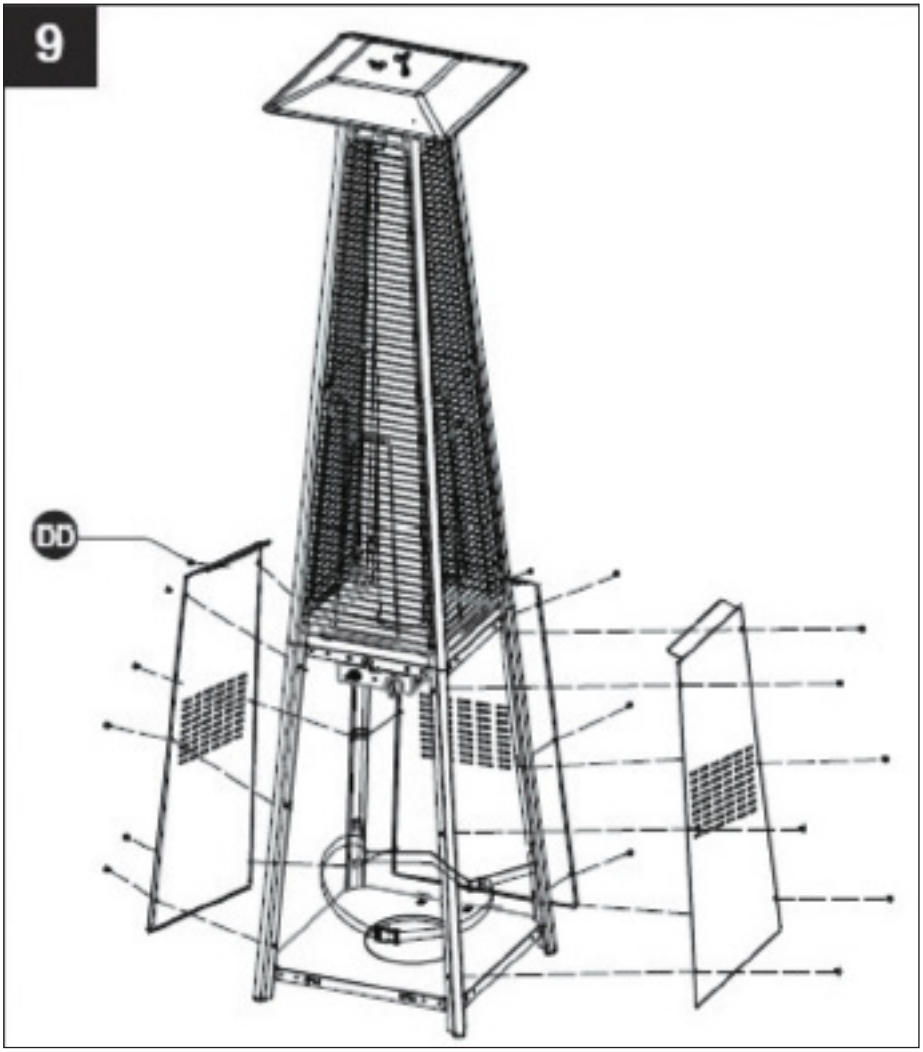
9
DD

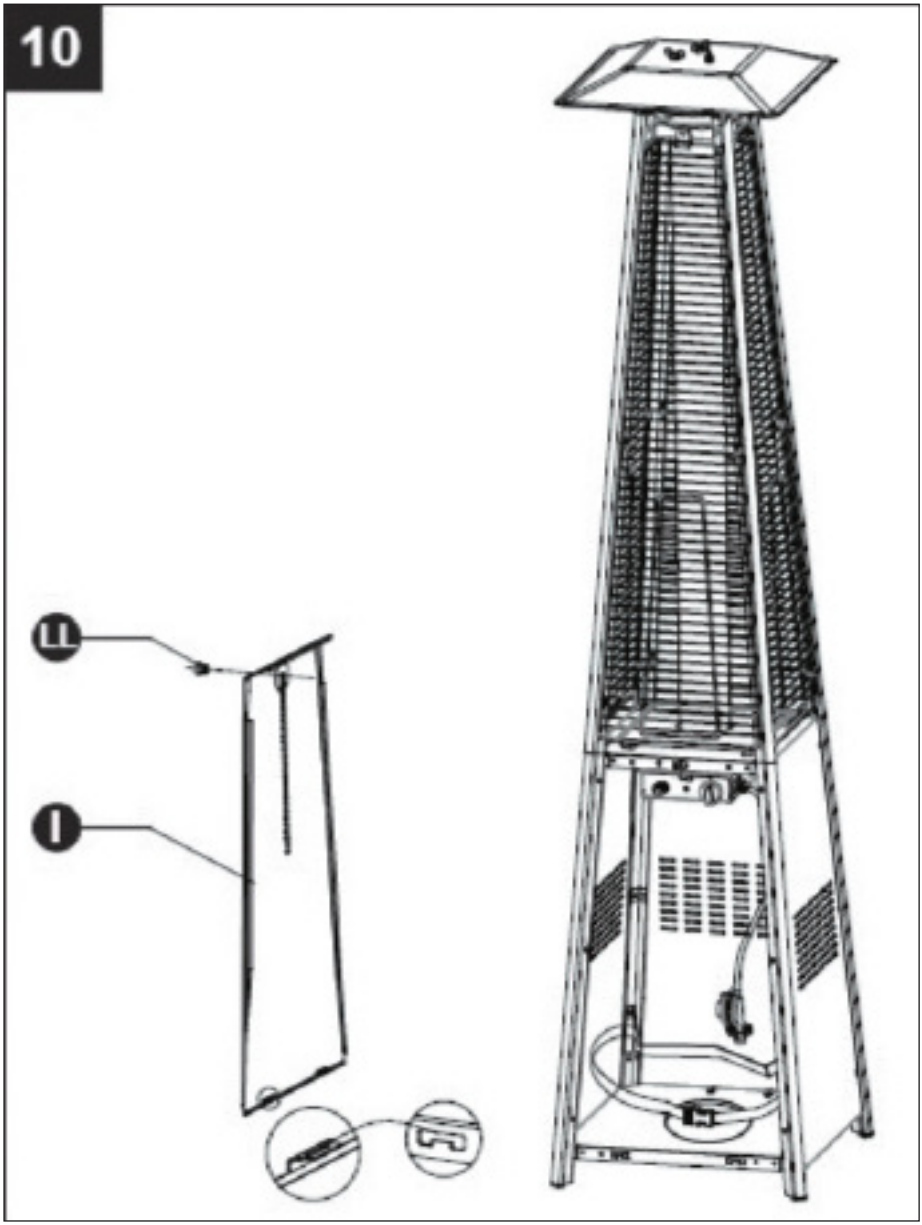
10
11
1

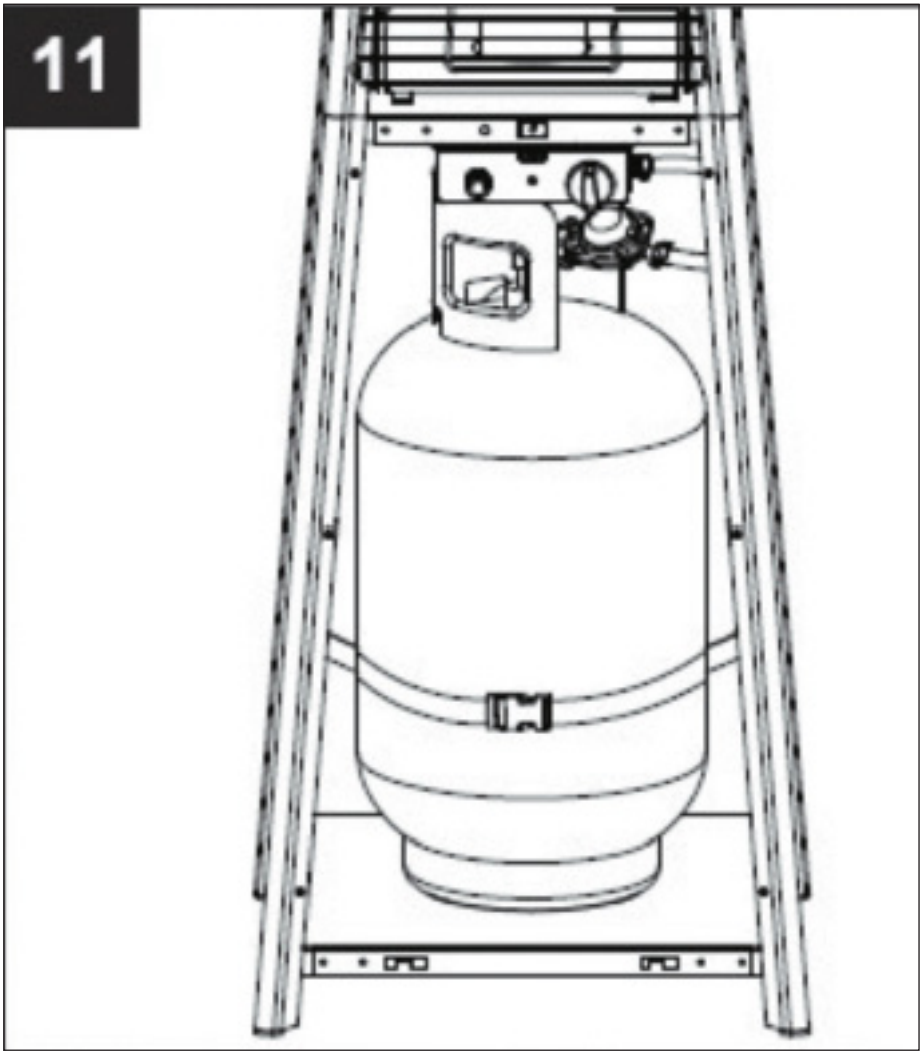
11

CENTRO DE SERVICIO

Nota: por favor, cite el número de modelo del producto relacionado con todas las preguntas.

El número de modelo se muestra en la parte frontal de este manual y en la placa de características del producto.

Para:

- Reclamaciones
- Piezas de recambio
- Devolución de mercancías
- Cuestiones relativas a la garantía
- www.schou.com

Fabricado en la R.P.C.

Fabricante:

Schou Company A/S
Nordager 31
DK-6000 Kolding

Todos los derechos reservados. El contenido de este manual no puede ser reproducido, ni total ni tampoco parcialmente, de cualquier forma por medios electrónicos o mecánicos, por ejemplo, fotocopias o publicación, traducción o guardado en un almacén de información y sistema de recuperación, sin la previa autorización por escrito de Schou Company A/S.

Outfit