FICHA PRODUCTO

DGC.02.17.02

REFERENCIA	DESCRIPCION	REV	FECHA
30002	CLORO MULTIFUNCION TABLETAS 250 gr 1 kg	1	13/04/15

REVISIÓN 1 : CAMPAÑA 2015 CAMBIA DE PASTILLAS 200 g A 250 g

CARACTERISTICAS

CODIGO EAN13: 8427370300028

CLORO MULTIFUNCION TABLETAS 250 gr 1 Kg

CLORO + ANTIALGAS + ESTABILIZANTE + FLOCULANTE

(SIN SULFATO DE COBRE)

MEDIDAS ENVASE: 11 x 11 x 18 cm

PESO ENVASE: 1 kg

Nº ONU:

PELIGROSIDAD:

EMBALAJE

UNIDADES: 12

MEDIDAS EMBALAJE: 31 x 22 x 22 cm

VOLUMEN EMBALAJE: 0,015 m³

PESO UNIDAD: 13,800 kg

PESO CAJA: kg

1 ETIQUETA POR ENVASE

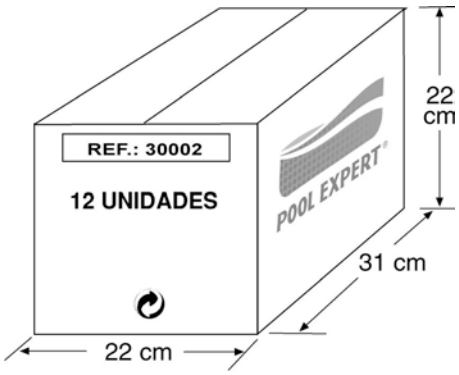

PALETIZADO

MEDIDAS PALET: 120 X 80 X 15 cm

MEDIDAS TOTAL CON PALET: 120 X 80 X 81 cm

VOLUMEN TOTAL PALET: 1,248 m³

TOTAL DE UNIDADES POR PALET: 360

TOTAL DE EMBALAJES POR PALET: 30

3 PLANTAS X 10 UNIDADES

ETIQUETA BLANCA IDENTIFICACION PALET

PESO TOTAL CON PALET: 428 kg

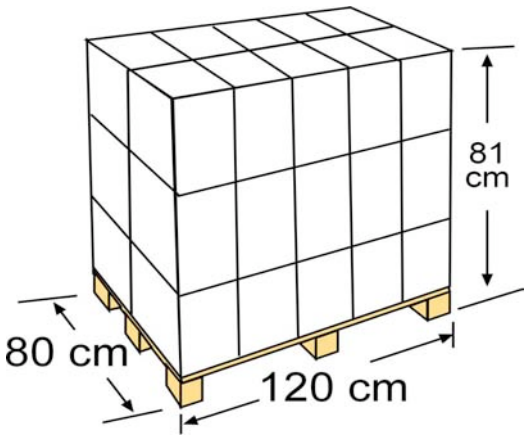

OBSERVACIONES

FECHA ÚLTIMA FICHA: 27 - 06 - 2012