ZEUS

NOX

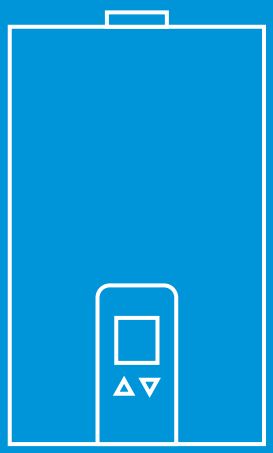

Calentador Estanco
Low NOX

centro
confort

Zeus

Calentador Estanco

El nuevo calentador de cámara de combustión estanca ZeusNOx es el perfecto equilibrio entre el máximo respeto al medio ambiente, el mejor confort y la máxima seguridad.

Máximo respeto al medio ambiente, gracias a las bajas emisiones de gases contaminantes, solo 47 mg/kwh de emisiones de NOX, cumpliendo ampliamente los límites legales establecidos por la ERP europea.

Confort, gracias al sistema de modulación termostática de gas y su potente electrónica (con tres sistemas de funcionamiento: NORMAL, ECO, AUTO) proporciona la máxima precisión en la temperatura del agua caliente independiente al caudal demandado.

Seguridad, gracias a la cámara de combustión estanca con control de salida de gases por medio de ventilador autoajustable según potencia de quemador.

Máximo Rendimiento
Ventilador autoajustable en velocidad

IN OUT CONTROL
Perfecta gestión electrónica de control de temperatura, tanto de entrada como de salida.

Selector multifunción: Normal, Automático o ECO

- Sistema termostático de modulación de temperatura
- Control electrónico de temperatura
- Ajuste automático de velocidad del ventilador
- Apto para apoyo solar
- Display led digital
- 8 sistemas de seguridad
- Tamaño reducido
- Incluye kit evacuación estándar

Referencia	Caudal (litros)	Versión	Tipo Gas	Dimensiones mm (alto x ancho x profundo)	EAN
CCZEUSNOX12B	12	Estanco	Butano / Propano	570 × 345 × 153	8432079059764
CCZEUSNOX12N	12	Estanco	Natural	570 × 345 × 153	8432079059771

*Incluye accesorios de evacuación estándar

Características

Tipo		Cámara estanca
Alimentación		230V / 50Hz / 50W
Control de llama		Ionización
Modulación de gas		Electrónica
Control temperatura		Termostática
Producción de agua caliente (Δt=25°C)	L/min	12
Consumo térmico nominal	kW	24
Potencia térmica útil	kW	21
Dimensiones	mm	570 × 345 × 153
Peso	kg	12,8
Gas		Natural - butano/propano
Agua		
Rango caudal	L/min	3-12
Presión mínima encendido	Bar	0,2
Presión máxima	Bar	10
Conexión racor hidráulico		1/2
Gas		
Presión nominal de alimentación gas natural	mbar	20
Presión nominal de alimentación GLP (G30/G31)	mbar	28-30/37
Conexión racor gas		1/2
Evacuación de gases		
Tipo		C13/B23
Diámetro	mm	60-100
Longitud máxima de evacuación (60/100)	m	4

Kit evacuación estándar

Ref. CCCA610KCCUP1

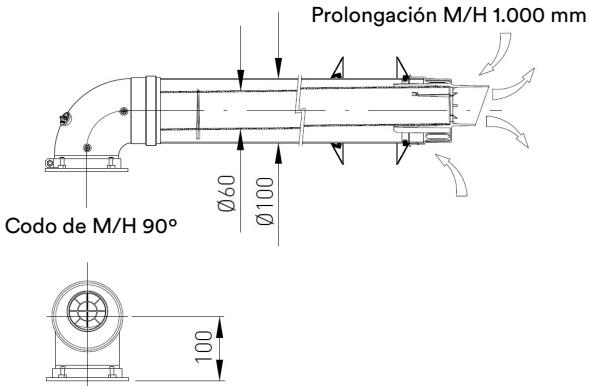

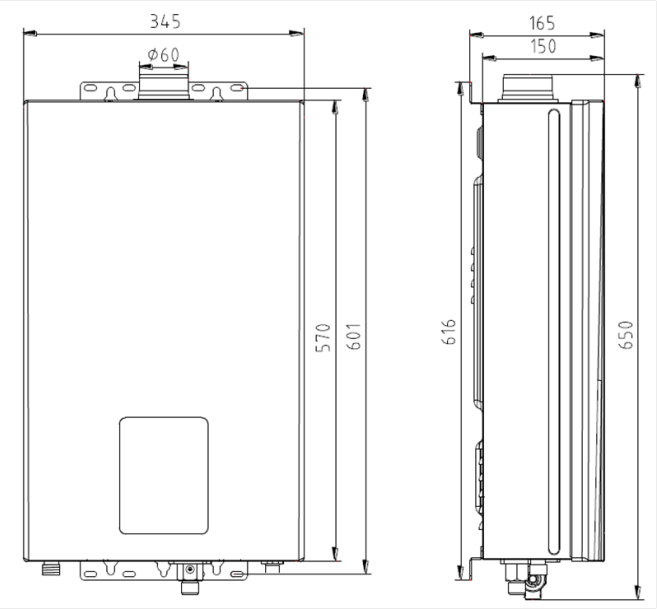

Clasificación energética

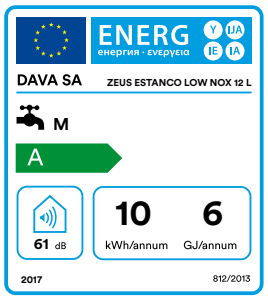

centro confort

Accesorios Calentador Estanco

Evacuación concéntrica
60 / 100 mm

Prolongación M/H 1.000 mm	CCCA6101000MHP1	26,50
Prolongación M/H 500 mm	CCCA610500MHP1	19,00
Salida vertical 60 / 100	CCCA610CVHLP1	23,50
Adaptador salida doble 80 / 80	CCCA8ADBHLP1	31,50
Codo M/H 45°	CCCA61045MHP1	29,00
Codo M/H 90°	CCCA61090MHP1	24,00
Manguito unión H/H	CCCA610MTTP1	10,50
Kit evacuación estándar	DKITESTANCO	41,00

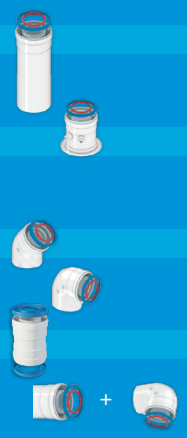

Atención al cliente
902 345 688
Av. Ciclista Mariano Rojas 15, 30009 Murcia
info@centroconfort.es
www.centroconfort.es

Centro colabora con aecc Contra el Cáncer

Esta tarifa anula y sustituye las tarifas anteriores

Feb 2019