TRABATTELLO

CLIP RAPIDO PASPARTU'

ATTREZZATURA PER LAVORI A BASSA QUOTA

Prima dell'uso leggere attentamente le istruzioni di montaggio e conservarle

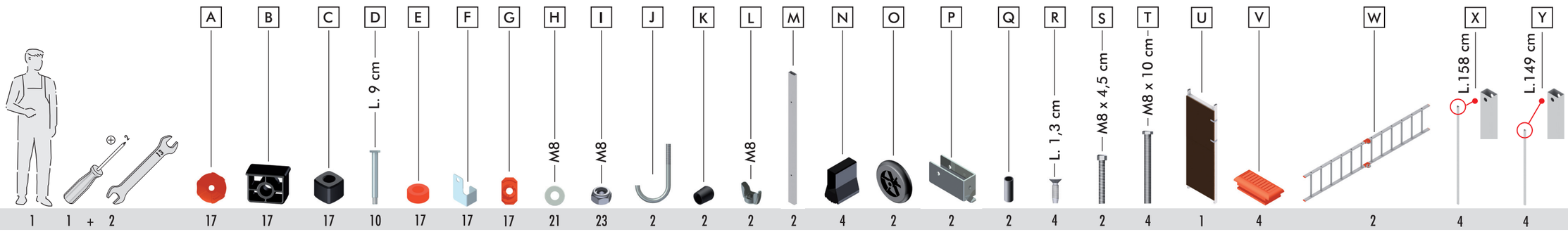

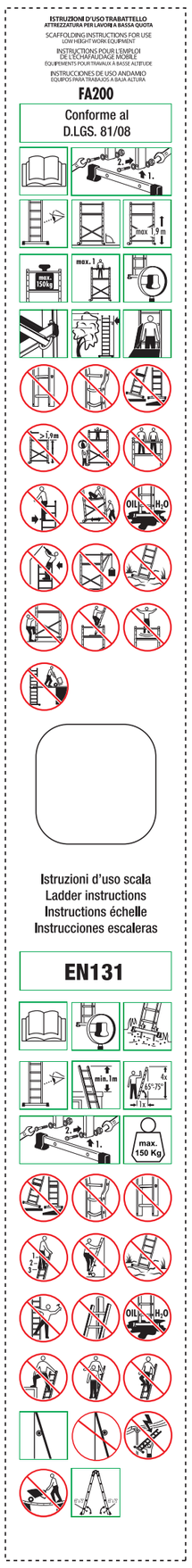

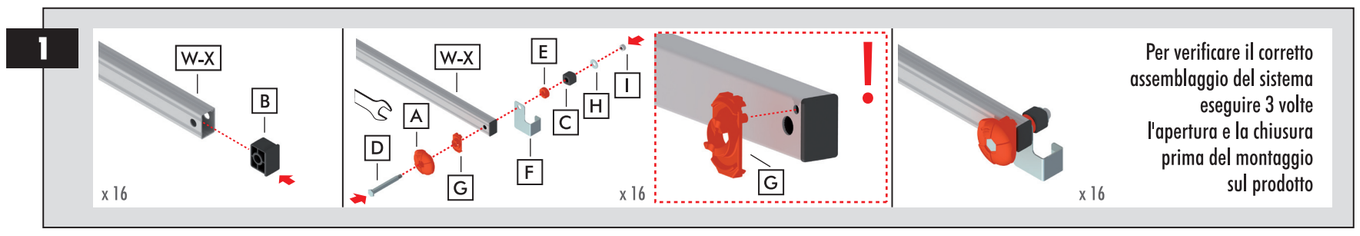

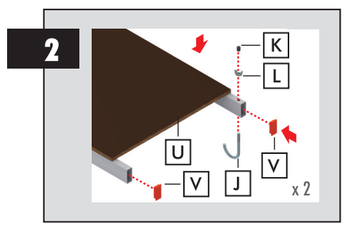

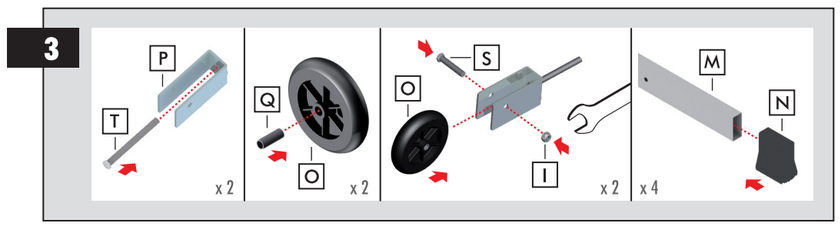

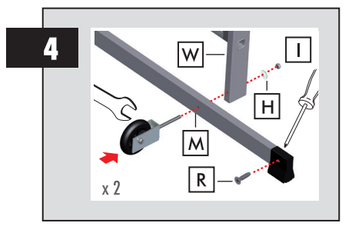

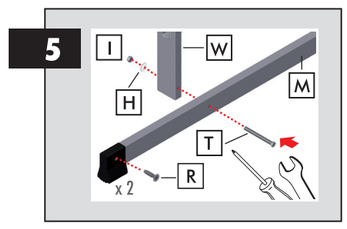

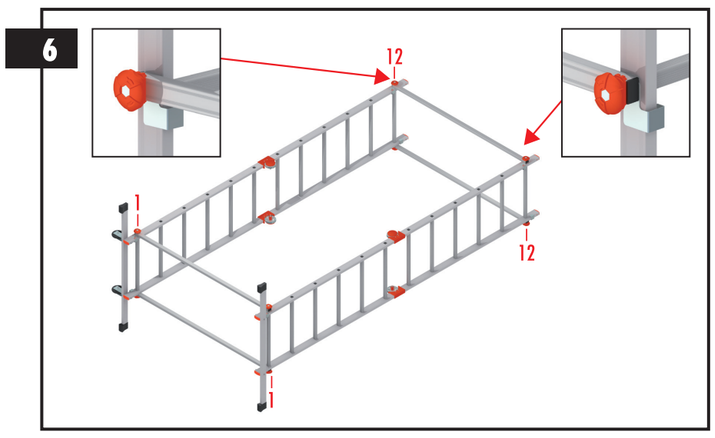

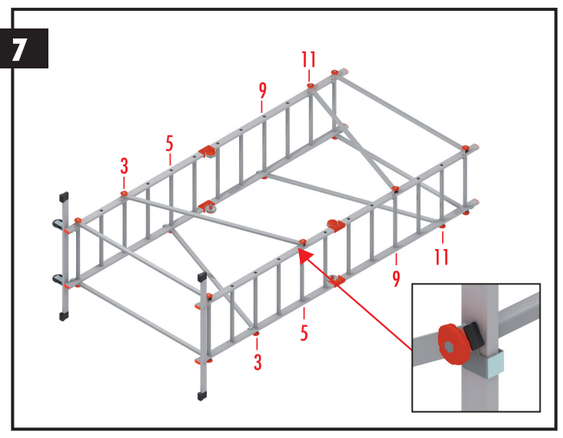

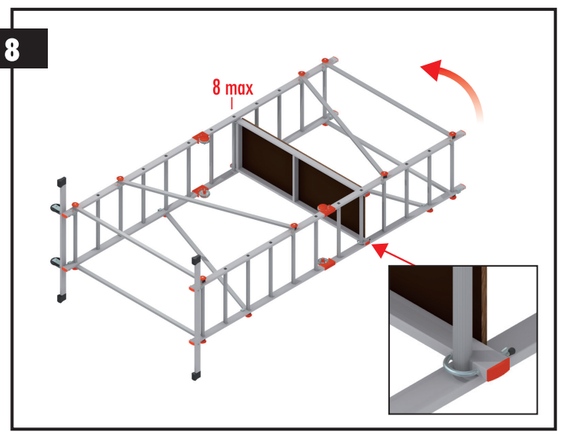

MANUALE D'USO E MANUTENZIONE DELLA SCALA

PRIMA DELL'USO

a) Assicurarsi che si è in condizioni fisiche sufficienti per utilizzare la scala. Alcune patologie o medicinali, l'abuso di alcool o il consumo di droghe possono rappresentare un pericolo.
b) Nel trasporto della scala sul tetto di un'auto o furgone, assicurarsi che sia fissata in modo da evitare qualsiasi danno.
c) Esaminare la scala al momento della consegna e prima dell'utilizzo per confermare il buono stato e il funzionamento corretto di tutte le sue componenti.
d) Verificare prima di ogni utilizzo che la scala non sia danneggiata e che possa essere utilizzata in completa sicurezza.
e) Per gli utilizzatori professionisti è richiesta una ispezione periodica regolare.
f) Assicurarsi che la scala sia adatta all'utilizzo specifico.
g) Non utilizzare scale danneggiate.
h) Rimuovere qualsiasi residuo dalla scala, come pittura secca, grasso, oli, fango (o neve).
i) Prima dell'utilizzo del prodotto in ambito professionale è necessario procedere ad una valutazione dei rischi in virtù della legislazione del paese di utilizzo.

POSIZIONAMENTO DELLA SCALA

a) La scala deve essere posizionata nella posizione appropriata, per esempio secondo l'angolo di inclinazione corretta, i gradini e i pioli paralleli a terra per le scale singole oppure aperta completamente per le scale doppie.
b) I dispositivi di chiusura devono essere completamente fissati prima dell'utilizzo.
c) La scala deve essere posizionata su una superficie piana regolare e fissa.
d) La scala d'appoggio deve poggiare su una superficie piana e solida o che venga stabilizzata prima dell'utilizzo per garantire la stabilità.
e) La scala non deve mai essere posizionata su un livello elevato (tipo sopra ad un macchinario).
f) Posizionando la scala, prevedere l'eventuale rischio di collisione con veicoli, porte o pedoni. Assicurare le porte e le finestre del cantiere se possibile.
g) Identificare qualsiasi rischio elettrico sul cantiere, per esempio delle linee aeree o altre attrezzature elettriche esposte.
h) La scala deve poggiare sui suoi tappi/piedini non su gradini o pioli.
i) La scala non deve essere posizionata su superfici scivolose (specchi,superfici lucide, o solide contaminate) a meno che non ci siano delle misure efficaci supplementari per evitarne lo scivolamento o assicurarsi che le superfici siano sufficientemente pulite.

DURANTE L'USO

a) Non oltrepassare la portata massima totale per la scala utilizzata.
b) Non tentare di raggiungere un punto troppo lontano, l'utilizzatore dovrebbe avere il punto vita tra i due montanti della scala e i due piedi sullo stesso gradino/piolo per la durata del suo compito.
c) Stabilizzare la scala d'appoggio durante la fase di discesa.
d) Non utilizzare una scala doppia per accedere ad un altro livello.
e) Non stare sui 3 gradini superiori in una scala d'appoggio.
f) Non sostare sui due gradini superiori di una scala doppia senza piattaforma né bara di sostegno all'altezza delle mani/ginocchia.
g) Non sostare sui 4 gradini superiori di una scala doppia prolungata da una scala a sfilo.
h) Conviene utilizzare una scala per piccoli lavori di breve durata.
i) Utilizzare scale di materiali non conducenti per i lavoro che devono essere utilizzati sotto tensione elettrica.
l) Non utilizzare la scala con condizioni metereologiche sfavorevoli (vento forte).
m) Prendere precauzioni necessarie perché i bambini non giochino sulla scala.
n) Assicurare le porte e le finestre sul cantiere se possibile.
o) Salire e scendere con la scala di fronte a sé.
p) Aggrapparsi fermamente alla scala salendo e scendendo.
q) Non utilizzare la scala come un ponte.
r) Indossare scarpe appropriate per salire sulla scala.
s) Evitare qualsiasi costrizione laterale eccessiva come l'uso di un trapano o di cemento.
t) Non restare troppo tempo sulla scala senza interruzioni regolari (la stanchezza rappresenta un rischio).
u) Per accedere ad un livello superiore conviene allungare la scala d'appoggio a oltre 1 mt min. al di sopra del punto da raggiungere.
v) L'attrezzatura che viene indossata deve essere leggera e facile da impugnare.
x) Evitare i lavori sulle scale doppie che richiedono un carico laterale (per esempio per forare materiali duri come il cemento).
z) Tenersi con una mano alla scala durante l'utilizzo del lavoro oppure se non fosse possibile, prendere altre misure di sicurezza.

DOPO L'USO

a) Le riparazioni e le manutenzioni devono essere effettuate da una persona competente e in accordo con le istruzioni d'uso del produttore.
b) Assicurarsi della buona protezione della scala contro eventuali choc al momento del trasporto e del riordino

Problemi legati al montaggio — Risoluzione dei problemi

Inclusi nell'imballo 1 set completo aggiuntivo del sistema di montaggio ultra-rapido: 1 (A) + 1 (B) + 1 (C) + 1 (D) + 1 (E) + 1 (F) + 1 (G) + 1 (H) + 1 (I)

Uno o più pezzi mancanti alla fine del montaggio	Fare riferimento alle istruzioni di montaggio	Mettersi in contatto con il Servizio Post-Vendita del produttore (0039) 0341 681014
Uno o più pezzi residui alla fine del montaggio	Fare riferimento alle istruzioni di montaggio	Mettersi in contatto con il Servizio Post-Vendita del produttore (0039) 0341 681014
Uno o più pezzi difettosi o deformati durante il montaggio	Interrompere il montaggio del prodotto	Mettersi in contatto con il Servizio Post-Vendita del produttore (0039) 0341 681014

Il prodotto non deve essere utilizzato se non dopo il montaggio completo e la lettura attenta delle istruzioni di utilizzo. Questo prodotto non deve essere utilizzato dai bambini e deve imperativamente essere tenuto fuori dalla loro portata. Riporre il trabattello al riparo da aria, umidità, cambiamenti climatici. In fase di non utilizzo si consiglia di smontare il prodotto.

GIERRE S.R.L. 23854 OLGINATE (LC) Italia - Made in Italy