FICHA PRODUCTO

DGC.02.17.02

REFERENCIA	DESCRIPCION	REV	FECHA
CIPR451	CUBIERTA DE INVIERNO	1	23/09/2008

REVISIÓN 1: CAMBIO DE NÚMERO DE CAJAS POR PALET (DE 6 A 12 C/P)

REVISIÓN 1: CAMBIO DE NÚMERO DE CAJAS POR PALET (DE 12 A 15 C/P)

CARACTERÍSTICAS

CODIGO EAN13: 8412081208732

MEDIDAS CUBIERTA: Ø 540 cm

PESO: 3,160 kg (CON CINCHO)

CALIDAD: 100 g/m²

COLOR: NEGRO (INTERIOR), AZUL (EXTERIOR)

MEDIDA DEL CINCHO: 17,5 m

CONTIENE UN DESAGÜE EN ZONA CENTRAL

ENVASADO Y EMBALAJE

ENVASE: CAJA LITOGRAFIADA 4 COLORES

UNIDADES: 1

MEDIDAS ENVASE: 44 X 31 X 9,5 cm

VOLUMEN ENVASE: 0,013 m³

PESO UNIDAD: 3,140 kg

PESO CAJA: 0,350 kg

EMBALAJE

MEDIDAS EMBALAJE: 46 X 34 X 51 cm

VOLUMEN EMBALAJE: 0,079 m³

UNIDADES/CAJA (Embalaje): 5

PESO EMBALAJE SOLO: 0,972 kg

PESO TOTAL UNIDADES: 16,650 kg

PALETIZADO

MEDIDAS PALET: 120 X 80 X 15 cm

MEDIDAS TOTAL CON PALET: 120 X 80 X 166 cm

VOLUMEN TOTAL PALET: 1,593 m³

3 PLANTAS x 5 CAJAS POR PLANTA

TOTAL DE EMBALAJES POR PALET: 15

TOTAL DE UNIDADES POR PALET: 75

PESO TOTAL CON PALET: 263,500 kg

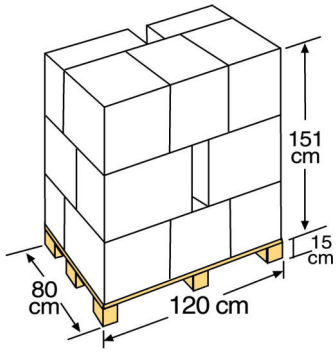

OBSERVACIONES

CAMPAÑA 2007: BAJA LA CALIDAD DE 120 g/m2 A 100 g/m2