HTW
QUALITY COMFORT EVERYWHERE

HTW-VP-25YM

ES Manual de usuario. **Ventilador de suelo**
EN User manual. **Floor fan**
FR Manuel de l'utilisateur. **Ventilateur de sol**
PT Manual do utilizador. **Ventilador de chão**
IT Manuale utente. **Ventilatore da pavimento**

+ info

Por favor lea atentamente este manual antes de usar este producto | Please, read carefully this manual before using the product | Avant d'utiliser l'équipement, lisez attentivement les instructions | Por favor leia atentamente este manual antes de usar o equipamento | Per favore leggere attentamente questo manuale prima di utilizzare questo prodotto
Gracias | Thank you | Merci | Obrigado | Grazie

HTW

QUALITY COMFORT EVERYWHERE

HTW-VP-25YM

ESPAÑOL

Manual de usuario. **Ventilador de suelo**

PRECAUCIONES DE SEGURIDAD

ADVERTENCIA

1. Este dispositivo está destinado únicamente para uso doméstico, para ventilar habitaciones y de la manera descrita en este manual: No lo utilice para ningún otro propósito. Cualquier otro uso se considerará inadecuado y, por tanto, peligroso. El fabricante no se hace responsable de eventuales daños causados por un uso inadecuado, inadecuado o irresponsable y/o de reparaciones realizadas en el producto por personal no autorizado.

   Este aparato está diseñado para ser utilizado en aplicaciones domésticas y similares, como:

   - Cocina para el personal en tiendas, oficinas y otros entornos de trabajo.
   - Casas de campo.
   - Por clientes en hoteles, moteles y otros entornos de tipo residencial.
   - Habitaciones de hotel.

2. No toque el aparato con las manos o los pies mojados.

3. No introduzca ninguna herramienta ni los dedos en la rejilla que protege las cuchillas.

4. Este aparato no está diseñado para que lo utilicen personas (incluidos niños) con capacidades físicas, sensoriales o mentales reducidas, o con falta de experiencia y conocimiento, a menos que hayan recibido supervisión o instrucciones sobre el uso del aparato por parte de una persona responsable de su seguridad. Se debe supervisar a los niños para asegurarse de que no jueguen con el aparato.

5. Este aparato puede ser utilizado por niños a partir de 8 años y por personas con capacidades físicas, sensoriales o mentales reducidas o con falta de experiencia y conocimiento si están debidamente supervisados o si han recibido instrucciones sobre el uso seguro del aparato y han comprendido las peligros relacionados. Los niños no deben jugar con el aparato. La limpieza y el mantenimiento no deben ser realizados por niños a menos que sean mayores de 8 años y estén supervisados.

6. El aparato debe mantenerse fuera del alcance de los niños.

7. Atención: al utilizar aparatos eléctricos, siempre se deben observar las precauciones básicas de seguridad para evitar riesgos de incendio, descargas eléctricas y lesiones físicas.

8. No utilice el aparato si no funciona correctamente o parece dañado; en caso de duda, póngase en contacto con personal profesionalmente cualificado.

9. Asegúrese de que el aparato funcione correctamente: en caso contrario, apáguelo y haga que lo revise personal profesionalmente cualificado.

10. Desenchufe siempre el aparato antes de montarlo, desmontarlo o realizar ajustes en él.

11. No mueva el aparato cuando esté en funcionamiento.

12. Desenchufe el aparato cuando no esté en uso.

13. No utilice el dispositivo a temperaturas ambiente superiores a 40 °C.

14. No mueva el aparato cuando esté en funcionamiento.

15. No deje el dispositivo expuesto a la intemperie (sol, lluvia, etc.).

16. No tire del cable para desconectar el enchufe de la toma.

17. Si el cable de alimentación está dañado, debe ser reemplazado por el fabricante, su agente de servicio o personas igualmente calificadas para evitar riesgos.

1. Después de retirar los materiales de embalaje, verifique la integridad del ventilador; Si no está seguro, no lo utilice y solicite ayuda profesional cualificada. Los materiales de embalaje (bolsas de plástico, poliestireno expandido, clavos, etc.) deben mantenerse fuera del alcance de los niños porque son fuentes potenciales de peligro.

2. Antes de conectar el aparato, compruebe que los valores de tensión mostrados en la placa de características corresponden a los de la red de suministro eléctrico. En caso de incompatibilidad entre la toma de corriente y el enchufe del ventilador, haga sustituir la toma por otro tipo más adecuado por personal profesionalmente cualificado, quien se asegurará de que la sección de los cables de la toma sea adecuada a la absorción recomendada; si su uso es indispensable, deben ajustarse a las normas de seguridad vigentes y su capacidad actual (amperios) no debe ser inferior a la máxima del aparato.

3. La toma de corriente debe ser de fácil acceso para poder desconectar el enchufe rápidamente en caso de emergencia.

4. No colocar el aparato cerca de fregaderos u otros recipientes con líquidos (distancia mínima de 2 metros) para evitar riesgo de caída.

5. Mantenga el ventilador alejado de tejidos (cortinas, etc.) o materiales inestables que puedan obstruir la rejilla de entrada de aire; asegúrese de que el frente esté libre de materiales inestables (polvo, etc.).

6. Asegúrese de que el cable eléctrico no toque superficies ásperas, calientes o móviles y que no esté retorcido o enrollado alrededor del aparato.

7. Coloque el aparato sobre una superficie o mesa horizontal y plana; no se coloque sobre un plano inclinado (el aparato podría volcarse).

8. En caso de avería o mal funcionamiento, apague el ventilador y solicite ayuda profesional cualificada.

MONTAJE

ATENCIÓN

El ventilador sólo se puede utilizar si está completo con la base de soporte y el poste.

Desenchufe siempre el aparato antes de montarlo.

Para ensamblarlo, consulte la siguiente figura:

1. Inserte la sección 2 en la base (a través de la cubierta de la base y el contrapeso), use la red de bloqueo para fijar en el extremo de la sección 2.

2. Conecte la sección 1 con la sección 2 girando las secciones entre sí.

3. Conecte el cuello del cabezal del ventilador a la sección 1 girándolo en el sentido de las agujas del reloj.

MONTAJE

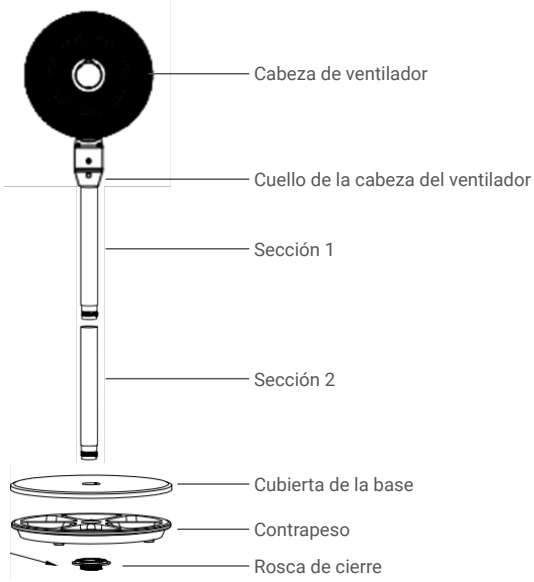

FUNCIONAMIENTO

EL VENTILADOR PUEDE SER OPERADO POR EL PANEL DE CONTROL UBICADO EN EL CENTRO DE LA REJILLA O POR CONTROL REMOTO.

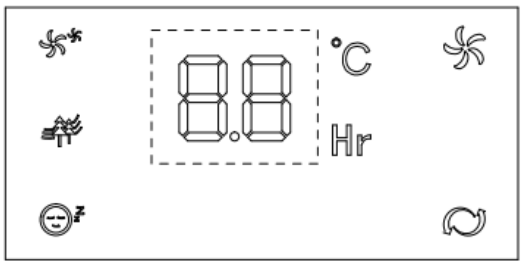

1. Conecte el ventilador a la toma doméstica estándar a través del adaptador instalado, la pantalla LED mostrará la temperatura ambiente actual.
2. Presione el botón ON/OFF, , el ventilador comenzará a funcionar a veolcidad 1.
3. Presione el botón SPEED para seleccionar el nivel deseado, desde la velocidad 1 a la velocidad 6, el nivel de velocidad se muestra en la pantalla LED.
4. Presione el botón MODE para configurar el ventilador en modo Normal , Natural o Modo sueño , el modo se muestra en la pantalla LED.
5. Presione el botón OSC para permitir que el ventilador oscile la dirección del viento, para detener la oscilación, presione el botón OSC nuevamente, el ángulo máximo es de 75 grados.
6. Presione el botón TIMER para configurar el tiempo de apagado automático deseado, el temporizador es de 1 a 12 horas, el intervalo es de 1 hora.

ADVERTENCIA EL VENTILADOR ESTÁ EQUIPADO CON UN ADAPTADOR ESPECIAL, NO UTILICE NINGÚN OTRO ADAPTADOR A MENOS QUE LO APRUEBE UN TÉCNICO CALIFICADO.

1. Antes de utilizar el mando a distancia, retire la protección de plástico de la batería.
2. La batería del control remoto es del tipo CR2025.
3. La función ION solo se puede operar mediante el control remoto.

ADVERTENCIA

CUANDO NO SE UTILICE DURANTE UN PERÍODO PROLONGADO, SIEMPRE SE DEBE RETIRAR EL ENCHUFE DE LA TOMA DE CORRIENTE.

DATOS TÉCNICOS

Fuente de alimentación: 24V dc
Potencia: 25W

LIMPIEZA Y MANTENIMIENTO

ATENCIÓN

Antes de la limpieza normal, retire el enchufe de la toma.

- Limpie el cuerpo con un paño suave y ligeramente húmedo; no utilice productos abrasivos o corrosivos.
- No sumerja ninguna parte del ventilador en agua u otro líquido: si esto sucede, no meta la mano en el líquido, primero retire el enchufe de la toma de corriente. Seque cuidadosamente el aparato y asegúrese de que todas las partes eléctricas estén secas: en caso de duda, solicite ayuda profesional.
- Es fundamental que los orificios de ventilación del motor estén libres de polvo y pelusas.
- Si el ventilador no se va a utilizar por períodos prolongados, se debe proteger del polvo y la humedad; Recomendamos guardarlo en su embalaje original.
- Si decide no utilizar más el aparato, le recomendamos desactivarlo cortando el cable de alimentación (después de asegurarse de haber desconectado el enchufe de la toma de corriente) y desactivar las piezas peligrosas si se permite que los niños jueguen con ellas.

INFORMACIÓN IMPORTANTE PARA LA CORRECTA ELIMINACIÓN DEL PRODUCTO SEGÚN LA DIRECTIVA CE 2011/65/UE Y MODIFICACIÓN (UE) 2015/863.

Al final de su vida útil, el producto no debe desecharse como residuo urbano. Deberá llevarse a un centro especial de recogida diferenciada de residuos de la comunidad local o a un distribuidor que preste este servicio. La eliminación separada de un electrodoméstico evita posibles consecuencias negativas para el medio ambiente y la salud derivadas de una eliminación inadecuada y permite recuperar los materiales que lo componen para obtener importantes ahorros de energía y recursos. Como recordatorio de la necesidad de eliminar los electrodomésticos por separado, el producto está marcado con un cubo de basura con ruedas tachado.

HTW

QUALITY COMFORT EVERYWHERE

HTW-VP-25YM

ENGLISH

User manual. **Floor fan**

SAFETY PRECAUTIONS

WARNING

1. This device is intended for home use only, to ventilate rooms, and in the manner described in this manual: Do not use it for any other purpose. Any other use is to be considered inappropriate and therefore dangerous. The manufacturer cannot be held responsible for eventual damage caused by inappropriate, improper or irresponsible use and/or for repairs made to the product by unauthorised personnel.

   This appliance is intended to be used in household and similar applications such as:

   - Staff kitchen in shops, offices and other working environments.
   - Farm houses.
   - By clients in hotels, motels and other residential type environments.
   - Bed and breakfast type environments.

2. Do not touch the appliance with wet hands or feet.

3. Do not insert any tool, or your fingers, into the grille protecting the blades.

4. This appliance is not intended for use by persons (including children) with reduced physical, sensory or mental capabilities, or lack of experience and knowledge, unless they have been given supervision or instruction concerning use of the appliance by a person responsible for their safety.
   Children should be supervised to ensure that they do not play with the appliance.

5. This appliance can be used by children aged 8 and older and by persons with reduced physical, sensory or mental capabilities or lack of experience and knowledge if they are properly supervised or if they have received instructions regarding the safe use of the appliance and have understood the related dangers. Children should not play with the appliance. Cleaning and maintenance should not be performed by children unless they are older than 8 years of age and are supervised.

6. The appliance must be kept out of children's reach.

7. Attention: when using electric appliances, the basic safety precautions must always be observed to avoid risks of fire, electric shocks and physical injury.

8. Do not use the appliance if it is not operating correctly or seems damaged; if in doubt, contact professionally qualified personnel.

9. Make sure that the appliance is working correctly: if not, turn the appliance off and have it checked by professionally qualified personnel.

10. Always unplug the appliance before you assemble, disassemble or make adjustments to the appliance.

11. Do not move the appliance when it is operating.

12. Unplug the appliance when not in use.

13. Do not use the device at room temperatures above 40 °C.

14. Do not move the appliance when it is in function.

15. Do not leave the device exposed to the weather (sun, rain, etc.).

16. Do not pull on the cord to disconnect the plug from the socket.

17. If the supply cord is damaged, it must be replaced by the manufacture, it service agent or similarly qualified persons in order to avoid a hazard.

1. After removing the packing materials, check the integrity of the fan; if you are unsure, do not use it and ask for qualified professional help. The packing materials (plastic bags, polystyrene foam, nails, etc.) must be kept out the reach of children because they are potential sources of danger.

2. Before connecting the appliance, check that the voltage values shown on the data plate correspond to those of the electricity supply network. In the event of incompatibility between the electric outlet and the plug of the fan, have the outlet replaced with another more suitable type by professionally qualified personnel, who will make sure that the section of the wires of the outlet is appropriate for the absorbed recommended; if their use is indispensable, they must conform to existing safety standards and their current capacity (amperes) must not be less that the maximum of the appliance.

3. The power socket must be easy to reach so the plug can be removed quickly in case of emergency.

4. To not place the appliance near sinks or other container of liquids (minimum distance of 2 meters) to avoid the risk of it falling in.

5. Keep the fan far away from fabrics (curtains, etc.) or unstable materials that could obstruct the air intake grille; make sure that the front is free of unstable materials (dust, etc.).

6. Make sure that the electric cord is not touching rough, hot or moving surfaces and not twisted or wrapped around the appliance.

7. Stand the appliance on a horizontal, flat surface or table; do not stand on a inclined plane (the appliance could upset).

8. In the event of a breakdown or poor operation, turn the fan off and ask for professionally qualified help.

ASSEMBLY

ATTENTION

The fan can only be used if complete with the support base and pole.

Always unplug the appliance before you assemble.

To assemble it, refer to below figure:

1. Insert pole 2 into the base (through base cover and counter weight), use the lock net to fix on the end of pole 2.

2. Connect pole1 with pole 2 by rotating the pole each other.

3. Connect the neck of fan head into pole 1 by rotating clockwise.

ASSEMBLY

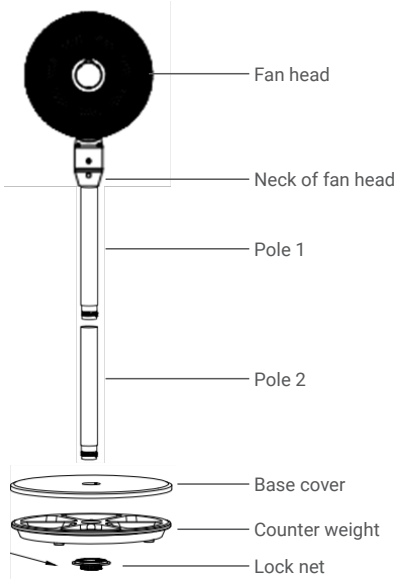

OPERATION

THE FAN CAN BE OPERATED BY THE CONTROL PANEL LOCATED ON THE CENTER OF THE GRILLE OR BY REMOTE CONTROLLER.

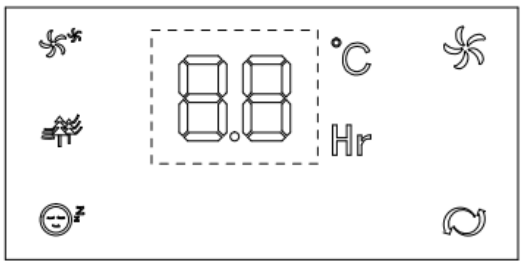

1. Plug the fan into the standard domestic socket through the fitted adapter, the LED screen will display the current room temperature.
2. Press the ON/OFF button, the fan will start running at 1 speed.
3. Press the SPEED button to select the desired level, from speed1 to speed 6, the speed level is displayed on the LED screen.
4. Press the MODE button to set the fan as Normal, Natural, or Sleep Mode, the mode is displayed on the LED screen.
5. Press the OSC button to allow the fan oscillate the wind direction, to stop the oscillation, press the OSC button again, the maximum angle is 75 degree.
6. Press the TIMER button to set the desired auto power off time, the timer is from 1 to 12 hours, the interval is 1 hour.

WARNING THE FAN IS FITTED WITH SPECIAL ADAPTER, DON'T USE ANY OTHER ADAPTER UN LESS APPROVAL BY QUALIFIED TECHNICAL PERSON.

1. Before using the remote controller, remove the plastic protection from the battery.
2. The remote controller battery is CR2025 type.
3. ION function only can be operated by remote controller.

WARNING

WHEN NOT IN USE FOR LONG PERIODS, THE PLUG MUST ALWAYS BE REMOVED FROM THE SOCKET.

TECHNICAL DATA

Power supply: 24V dc
Power: 25W

CLEANING AND MAINTENANCE

ATTENTION

Before normal cleaning, remove the plug from the socket.

- Clean the body with soft, slightly damp, cloth; do not use abrasive or corrosive products.
- Do not immerse any part of the fan in water or other liquid: if this should happen, do not put your hand in the liquid, but first remove the plug from the socket. Carefully dry the appliance and make sure that all the electrical parts are dry: in the case of doubt, ask for professionally qualified help.
- It is essential that the motor's air holes be kept from dust and lint.
- If the fan will not be used for long periods, it must be protected from dust and humidity; we recommend storing it in its original packaging.
- Should you decide not to use the appliance any more, we recommend making it inoperative by cutting the power cord (after making sure you have disconnected the plug from the socket) and make dangerous parts harmless if children are allowed to play with them.

IMPORTANT INFORMATION FOR CORRECT DISPOSAL OF THE PRODUCT IN ACCORDANCE WITH EC DIRECTIVE 2011/65/EU AND AMENDMENT (EU)2015/863.

At the end of its working life, the product must not be disposed of as urban waste. It must be taken to a special local authority differentiated waste collection centre or to a dealer providing this service. Disposing of a household appliance separately avoids possible negative consequences for the environment and health deriving from inappropriate disposal and enables the constituent materials to be recovered to obtain significant savings in energy and resources. As a reminder of the need to dispose of household appliances separately, the product is marked with a crossed-out wheeled dustbin.

HTW

QUALITY COMFORT EVERYWHERE

HTW-VP-25YM

FRANÇAIS

Manuel de l’utilisateur. **Ventilateur de sol**

PRÉCAUTIONS DE SÉCURITÉ

AVERTISSEMENT

1. Cet appareil est destiné à un usage domestique uniquement, pour aérer les pièces, et de la manière décrite dans ce manuel : Ne l'utilisez pas à d'autres fins. Toute autre utilisation doit être considérée comme inappropriée et donc dangereuse. Le fabricant ne peut être tenu responsable des éventuels dommages causés par une utilisation inappropriée, inappropriée ou irresponsable et/ou des réparations effectuées sur le produit par du personnel non autorisé.

   Cet appareil est destiné à être utilisé dans des applications domestiques et similaires telles que:

   - Cuisine du personnel dans les magasins, bureaux et autres environnements de travail.
   - Fermes.
   - Par les clients des hôtels, motels et autres environnements de type résidentiel.
   - Environnements de type chambres d'hôtes.

2. Ne touchez pas l'appareil avec les mains ou les pieds mouillés.

3. N'insérez aucun outil, ni vos doigts, dans la grille protégeant les lames.

4. Cet appareil n'est pas destiné à être utilisé par des personnes (y compris des enfants) ayant des capacités physiques, sensorielles ou mentales réduites, ou un manque d'expérience et de connaissances, à moins qu'elles n'aient été supervisées ou aient reçu des instructions concernant l'utilisation de l'appareil par une personne responsable de leur sécurité. Les enfants doivent être surveillés pour s'assurer qu'ils ne jouent pas avec l'appareil.

5. Cet appareil peut être utilisé par des enfants âgés de 8 ans et plus et par des personnes ayant des capacités physiques, sensorielles ou mentales réduites ou manquant d'expérience et de connaissances s'ils sont correctement surveillés ou s'ils ont reçu des instructions concernant l'utilisation sûre de l'appareil et ont compris les dangers associés. Les enfants ne doivent pas jouer avec l'appareil. Le nettoyage et l'entretien ne doivent pas être effectués par des enfants, sauf s'ils ont plus de 8 ans et sont surveillés.

6. L'appareil doit être tenu hors de portée des enfants.

7. Attention: lors de l'utilisation d'appareils électriques, les précautions élémentaires de sécurité doivent toujours être respectées pour éviter les risques d'incendie, de chocs électriques et de blessures corporelles.

8. N'utilisez pas l'appareil s'il ne fonctionne pas correctement ou s'il semble endommagé ; en cas de doute, contactez un personnel professionnellement qualifié.

9. Assurez-vous que l'appareil fonctionne correctement: sinon, éteignez l'appareil et faites-le vérifier par un personnel professionnellement qualifié.

10. Débranchez toujours l'appareil avant de l'assembler, de le démonter ou d'effectuer des réglages sur l'appareil.

11. Ne déplacez pas l'appareil lorsqu'il est en fonctionnement.

12. Débranchez l'appareil lorsqu'il n'est pas utilisé.

13. N'utilisez pas l'appareil à des températures ambiantes supérieures à 40 °C.

14. Ne déplacez pas l'appareil lorsqu'il est en fonctionnement.

15. Ne laissez pas l'appareil exposé aux intempéries (soleil, pluie, etc.).

16. Ne tirez pas sur le cordon pour débrancher la fiche de la prise.

17. Si le cordon d'alimentation est endommagé, il doit être remplacé par le fabricant, son agent de service ou des personnes de qualification similaire afin d'éviter tout danger.

1. Après avoir retiré les matériaux d'emballage, vérifiez l'intégrité du ventilateur; en cas de doute, ne l'utilisez pas et demandez l'aide d'un professionnel qualifié. Les matériaux d'emballage (sacs plastiques, mousse de polystyrène, clous, etc.) doivent être tenus hors de portée des enfants car ils constituent des sources potentielles de danger.

2. Avant de brancher l'appareil, vérifiez que les valeurs de tension indiquées sur la plaque signalétique correspondent à celles du réseau d'alimentation électrique. En cas d'incompatibilité entre la prise électrique et la fiche du ventilateur, faire remplacer la prise par un autre type plus approprié par du personnel professionnellement qualifié, qui s'assurera que la section des fils de la prise est appropriée à l'absorption recommandée ; si leur utilisation est indispensable, ils doivent être conformes aux normes de sécurité en vigueur et leur capacité de courant (ampères) ne doit pas être inférieure au maximum de l'appareil.

3. La prise de courant doit être facilement accessible afin que la fiche puisse être retirée rapidement en cas d'urgence.

4. Ne pas placer l'appareil à proximité d'éviers ou autre récipient de liquides (distance minimum de 2 mètres) pour éviter tout risque de chute.

5. Éloignez le ventilateur des tissus (rideaux, etc.) ou des matériaux instables qui pourraient obstruer la grille d'entrée d'air ; assurez-vous que la façade est exempte de matériaux instables (poussière, etc.).

6. Assurez-vous que le cordon électrique ne touche pas de surfaces rugueuses, chaudes ou mobiles et qu'il n'est pas tordu ou enroulé autour de l'appareil.

7. Placez l'appareil sur une surface ou une table horizontale et plane ; ne vous tenez pas sur un plan incliné (l'appareil pourrait basculer).

8. En cas de panne ou de mauvais fonctionnement, éteignez le ventilateur et demandez l'aide d'un professionnel qualifié.

ASSEMBLÉ

⚠ ATTENTION

Le ventilateur ne peut être utilisé que s'il est complet avec la base de support et le poteau.

Débranchez toujours l'appareil avant de l'assembler.

Pour l'assembler, reportez-vous à la figure ci-dessous:

1. Insérez le poteau 2 dans la base (à travers le couvercle de la base et le contrepoids), utilisez le filet de verrouillage pour fixer l'extrémité du poteau 2.

2. Connectez le poteau 1 au poteau 2 en faisant tourner les poteau l'un par rapport à l'autre.

3. Connectez le col de la tête du ventilateur au poteau 1 en tournant dans le sens des aiguilles d'une montre.

ASSEMBLÉ

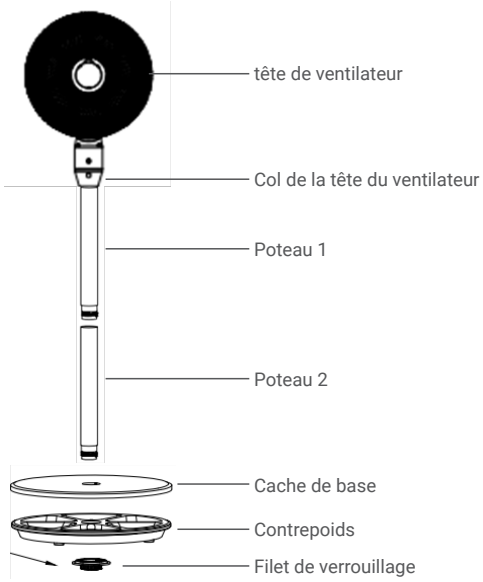

OPÉRATION

LE VENTILATEUR PEUT ÊTRE ACTIONNÉ PAR LE PANNEAU DE COMMANDE SITUÉ AU CENTRE DU GRIL OU PAR LA TÉLÉCOMMANDE.

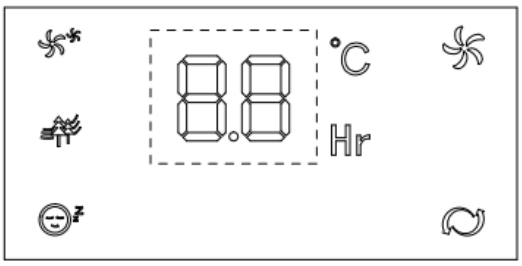

1. Branchez le ventilateur sur la prise domestique standard via l'adaptateur installé, l'écran LED affichera la température ambiante actuelle.
2. Appuyez sur le bouton ON/OFF , le ventilateur commencera à fonctionner à 1 vitesse.
3. Appuyez sur le bouton SPEED pour sélectionner le niveau souhaité, de la vitesse 1 à la vitesse 6, le niveau de vitesse est affiché sur l'écran LED.
4. Appuyez sur le bouton MODE pour régler le ventilateur sur Normal , Natural , ou Sleep Mode , le mode est affiché sur l'écran LED.
5. Appuyez sur le bouton OSC pour permettre au ventilateur d'osciller dans la direction du vent, pour arrêter l'oscillation, appuyez à nouveau sur le bouton OSC, l'angle maximum est de 75 degrés.
6. Appuyez sur le bouton TIMER pour régler l'heure de mise hors tension automatique souhaitée, la minuterie est de 1 à 12 heures, l'intervalle est de 1 heure.

WARNING LE VENTILATEUR EST ÉQUIPÉ D'UN ADAPTATEUR SPÉCIAL, N'UTILISEZ AUCUN AUTRE ADAPTATEUR SAUF AUTORISATION D'UN TECHNICIEN QUALIFIÉ.

1. Avant d'utiliser la télécommande, retirez la protection en plastique de la batterie.
2. La pile de la télécommande est de type CR2025.
3. La fonction ION ne peut être utilisée que par la télécommande.

AVERTISSEMENT

EN CAS DE NON UTILISATION PROLONGÉE, LA FICHE DOIT TOUJOURS ÊTRE RETIRÉE DE LA PRISE.

DONNÉES TECHNIQUES

Alimentation: 24V dc
Puissance: 25W

NETTOYAGE ET ENTRETIEN

ATTENTION

Avant le nettoyage normal, retirez la fiche de la prise.

- Nettoyer le corps avec un chiffon doux légèrement humide ; ne pas utiliser de produits abrasifs ou corrosifs.
- Ne plongez aucune partie du ventilateur dans l'eau ou tout autre liquide : si cela devait se produire, ne mettez pas la main dans le liquide, mais retirez d'abord la fiche de la prise. Séchez soigneusement l'appareil et assurez-vous que toutes les parties électriques sont sèches : en cas de doute, demandez l'aide d'un professionnel qualifié.
- Il est essentiel que les trous d'aération du moteur soient protégés de la poussière et des peluches.
- Si le ventilateur n'est pas utilisé pendant de longues périodes, il doit être protégé de la poussière et de l'humidité ; nous vous recommandons de le conserver dans son emballage d'origine.
- Si vous décidez de ne plus utiliser l'appareil, nous vous recommandons de le rendre inutilisable en coupant le cordon d'alimentation (après vous être assuré d'avoir débranché la fiche de la prise) et de rendre inoffensives les pièces dangereuses si les enfants sont autorisés à jouer avec.

INFORMATIONS IMPORTANTES POUR L'ÉLIMINATION CORRECTE DU PRODUIT CONFORMÉMENT À LA DIRECTIVE CE 2011/65/UE ET À L'AMENDEMENT (UE) 2015/863.

À la fin de sa durée de vie, le produit ne doit pas être éliminé avec les déchets urbains. Il doit être déposé dans une déchetterie spécialisée de la commune ou chez un revendeur proposant ce service. L'élimination séparée d'un appareil électroménager évite d'éventuelles conséquences négatives sur l'environnement et la santé découlant d'une élimination inappropriée et permet de récupérer les matériaux qui le composent pour obtenir des économies significatives d'énergie et de ressources. Pour rappeler la nécessité de trier les appareils électroménagers séparément, le produit est signalé par une poubelle à roulettes barrée.

HTW

QUALITY COMFORT EVERYWHERE

HTW-VP-25YM

PORTUGUÊS

Manual do utilizador. **Ventilador de piso**

PRECAUÇÕES DE SEGURANÇA

AVISO

1. Este aparelho destina-se apenas a uso doméstico, para ventilar ambientes e da maneira descrita neste manual: Não o utilize para nenhum outro fim. Qualquer outro uso será considerado inadequado e, portanto, perigoso. O fabricante não se responsabiliza por quaisquer danos causados pelo uso impróprio, inadequado ou irresponsável e/ou reparos realizados no produto por pessoal não autorizado.

   Este aparelho foi desenhado para ser utilizado em aplicações domésticas e similares, tais como:

   - Cozinha para funcionários em lojas, escritórios e outros ambientes de trabalho.
   - Casas de campo.
   - Por clientes em hotéis, motéis e outros ambientes do tipo residencial.
   - Quartos de hotel.

2. Não toque no aparelho com as mãos ou pés molhados.

3. Não insira nenhuma ferramenta ou dedo na grade que protege as lâminas.

4. Este aparelho não se destina a ser utilizado por pessoas (incluindo crianças) com capacidades físicas, sensoriais ou mentais reduzidas, ou com falta de experiência e conhecimento, a menos que tenham recebido supervisão ou instruções relativas à utilização do aparelho por uma pessoa responsável. As crianças devem ser supervisionadas para garantir que não brinquem com o aparelho.

5. Este aparelho pode ser utilizado por crianças com idade igual ou superior a 8 anos e por pessoas com capacidades físicas, sensoriais ou mentais reduzidas ou com falta de experiência e conhecimento, se forem devidamente supervisionadas ou se tiverem sido instruídas sobre a utilização segura do aparelho e compreenderem as perigos relacionados. As crianças não devem brincar com o dispositivo. A limpeza e a manutenção não devem ser realizadas por crianças, a menos que tenham mais de 8 anos e sejam supervisionadas.

6. O aparelho deve ser mantido fora do alcance das crianças.

7. Atenção: Ao utilizar aparelhos elétricos, devem ser sempre observadas precauções básicas de segurança para evitar o risco de incêndio, choque elétrico e lesões físicas.

8. Não utilize o aparelho se não estiver funcionando corretamente ou parecer danificado; Em caso de dúvida, contacte pessoal profissionalmente qualificado.

9. Certifique-se de que o aparelho está funcionando corretamente: caso contrário, desligue-o e leve-o para manutenção por pessoal profissionalmente qualificado.

10. Desligue sempre o aparelho antes de montá-lo, desmontá-lo ou fazer ajustes nele.

11. Não mova o aparelho quando estiver em funcionamento.

12. Desligue o aparelho quando não estiver em uso.

13. Não use o dispositivo em temperaturas ambientes acima de 40°C.

14. Não mova o aparelho quando estiver em funcionamento.

15. Não deixe o aparelho exposto às intempéries (sol, chuva, etc.).

16. Não puxe o cabo para remover o plugue da tomada.

17. Se o cabo de alimentação estiver danificado, ele deverá ser substituído pelo fabricante, seu agente de serviço ou pessoa qualificada para evitar perigos.

1. Após retirar os materiais de embalagem, verifique a integridade do ventilador; Se não tiver certeza, não utilize e procure ajuda profissional qualificada. Os materiais de embalagem (sacos plásticos, poliestireno expandido, pregos, etc.) devem ser mantidos fora do alcance das crianças, pois são fontes potenciais de perigo.

2. Antes de ligar o aparelho, verifique se os valores de tensão indicados na placa de características correspondem aos da rede elétrica. Em caso de incompatibilidade entre a tomada e o plugue do ventilador, faça com que a tomada seja substituída por outra de tipo mais adequado por pessoal profissionalmente qualificado, que garantirá que a seção dos cabos da tomada seja adequada à absorção recomendada; Se a sua utilização for imprescindível, devem cumprir as normas de segurança vigentes e a sua capacidade de corrente (amperes) não deve ser inferior ao máximo do dispositivo.

3. A tomada elétrica deve ser facilmente acessível para que o plugue possa ser retirado rapidamente em caso de emergência.

4. Não coloque o aparelho perto de pias ou outros recipientes com líquidos (distância mínima de 2 metros) para evitar risco de queda.

5. Mantenha o ventilador longe de tecidos (cortinas, etc.) ou materiais instáveis que possam obstruir a grade de entrada de ar; Certifique-se de que a parte frontal esteja livre de materiais instáveis (poeira, etc.).

6. Certifique-se de que o cabo de alimentação não toque em superfícies ásperas, quentes ou móveis e não esteja torcido ou enrolado no aparelho.

7. Coloque o aparelho sobre uma superfície ou mesa horizontal e plana; Não o coloque num plano inclinado (o aparelho pode tombar).

8. Em caso de avaria ou mau funcionamento, desligue o ventilador e procure ajuda profissional qualificada.

MONTAGEM

⚠ ATENÇÃO

O ventilador só pode ser utilizado se estiver completo com base de suporte e poste.

Desligue sempre o aparelho antes de montá-lo.

Para montá-lo, consulte a figura a seguir:

1. Insira a seção 2 na base (através da tampa da base e contrapeso), use a rede de travamento para fixar na extremidade do seção 2.

2. Conecte a seção 1 a seção 2 girando os pólos um em relação ao outro.

3. Conecte o pescoço da cabeça do ventilador a seção 1 girando-o no sentido horário.

MONTAGEM

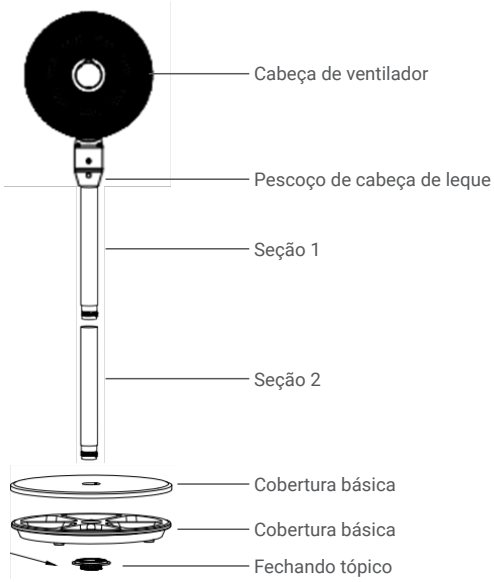

FUNCIONAMENTO

O VENTILADOR PODE SER OPERADO PELO PAINEL DE CONTROLE LOCALIZADO NO CENTRO DA GRADE OU POR CONTROLE REMOTO.

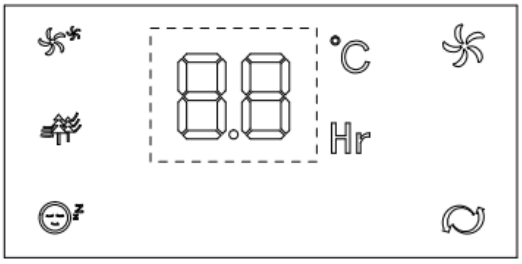

1. Conecte o ventilador na tomada doméstica padrão através do adaptador instalado, o display LED mostrará a temperatura ambiente atual.
2. Pressione o botão ON/OFF, , o ventilador começará a funcionar em 1 veolcidade.
3. Presione o botão SPEED para selecionar o nível desejado, da velocidade 1 à velocidade 6, o nível de velocidade é mostrado na tela de LED.
4. Presione o botão MODE para definir o ventilador para o modo Normal , Natural , o Modo sleep , o modo é mostrado na tela de LED.
5. Pressione o botão OSC para permitir que o ventilador balance na direção do vento, para parar o balanço, pressione o botão OSC novamente, o ângulo máximo é de 75 graus.
6. Pressione o botão TIMER para definir o tempo de desligamento automático desejado, o cronômetro é de 1 a 12 horas, o intervalo é de 1 hora.

AVISO

O VENTILADOR ESTÁ EQUIPADO COM UM ADAPTADOR ESPECIAL, NÃO UTILIZE NENHUM OUTRO ADAPTADOR A MENOS QUE SEJA APROVADO POR UM TÉCNICO QUALIFICADO.

1. Antes de usar o controle remoto, remova a proteção plástica da bateria.
2. A bateria do controle remoto é do tipo CR2025.
3. A função ION só pode ser operada por controle remoto.

AVISO

QUANDO NÃO FOR UTILIZADO POR UM LONGO PERÍODO, O PLUGUE DEVE SER SEMPRE REMOVIDO DA TOMADA.

DADOS TÉCNICOS

Fonte de alimentação: 24V dc
Potência: 25W

LIMPEZA E MANUTENÇÃO

ATTENTION

Antes da limpeza normal, retire o plugue da tomada.

- Limpe o corpo com um pano macio e levemente úmido; Não utilize produtos abrasivos ou corrosivos.
- Não mergulhe nenhuma parte do ventilador em água ou outro líquido: caso isso aconteça, não coloque a mão no líquido, primeiro retire o plugue da tomada. Seque cuidadosamente o aparelho e certifique-se de que todas as partes eléctricas estão secas: em caso de dúvida, procure ajuda profissional.
- É imprescindível que os orifícios de ventilação do motor estejam livres de poeira e fiapos.
- Se o ventilador não for utilizado por longos períodos, deverá ser protegido contra poeira e umidade; Recomendamos armazená-lo em sua embalagem original.
- Se decidir não utilizar mais o aparelho, recomendamos desativá-lo cortando o cabo de alimentação (depois de se certificar de que retirou a ficha da tomada) e desativando as partes perigosas se as crianças puderem brincar com elas.

INFORMAÇÕES IMPORTANTES PARA A ELIMINAÇÃO CORRETA DO PRODUTO DE ACORDO COM A DIRETIVA CE 2011/65/UE E ALTERAÇÃO (UE) 2015/863.

No final da sua vida útil, o produto não deve ser eliminado como lixo municipal. Deve ser levado a um centro especial de recolha diferenciada de resíduos da comunidade local ou a um distribuidor que preste este serviço. A eliminação separada de um aparelho evita possíveis consequências negativas para o ambiente e para a saúde resultantes de uma eliminação inadequada e permite a recuperação dos materiais que o compõem para obter poupanças significativas de energia e recursos. Para lembrar a necessidade de descartar os eletrodomésticos separadamente, o produto vem marcado com uma lata de lixo com rodas riscada.

HTW

QUALITY COMFORT EVERYWHERE

HTW-VP-25YM

ITALIANO

Manuale utente. **Ventilatore da pavimento**

MISURE DI SICUREZZA

AVVERTIMENTO

1. Questo dispositivo è destinato esclusivamente all'uso domestico, alla ventilazione degli ambienti e nelle modalità descritte nel presente manuale: Non utilizzarlo per nessun altro scopo. Ogni altro uso sarà considerato inappropriato e quindi pericoloso. Il produttore non è responsabile per eventuali danni causati da un uso improprio, inadeguato o irresponsabile e/o da riparazioni effettuate sul prodotto da personale non autorizzato.

   Questo apparecchio è progettato per essere utilizzato in applicazioni domestiche e simili, come ad esempio:

   - Cucina per il personale di negozi, uffici e altri ambienti di lavoro.
   - Case di campagna.
   - Da clienti di hotel, motel e altri ambienti di tipo residenziale.
   - Camere d'albergo.

2. Non toccare l'apparecchio con mani o piedi bagnati.

3. Non inserire attrezzi o dita nella griglia che protegge le lame.

4. Questo apparecchio non è destinato all'uso da parte di persone (compresi i bambini) con capacità fisiche, sensoriali o mentali ridotte, o con mancanza di esperienza e conoscenza, a meno che non abbiano ricevuto supervisione o istruzioni relative all'uso dell'apparecchio da parte di una persona responsabile. I bambini devono essere sorvegliati per assicurarsi che non giochino con l'apparecchio.

5. Questo apparecchio può essere utilizzato da bambini di età pari o superiore a 8 anni e da persone con ridotte capacità fisiche, sensoriali o mentali o con mancanza di esperienza e conoscenza se adeguatamente supervisionati o se sono stati istruiti sull'uso sicuro dell'apparecchio e ne comprendono le pericoli correlati. I bambini non devono giocare con il dispositivo. La pulizia e la manutenzione non devono essere eseguite dai bambini a meno che non abbiano più di 8 anni e siano supervisionati.

6. L'apparecchio deve essere tenuto fuori dalla portata dei bambini.

7. Attenzione: quando si utilizzano apparecchi elettrici, è necessario osservare sempre le precauzioni di sicurezza di base per evitare il rischio di incendio, scosse elettriche e lesioni fisiche.

8. Non utilizzare l'apparecchio se non funziona correttamente o appare danneggiato; In caso di dubbi rivolgersi a personale professionalmente qualificato.

9. Assicuratevi del corretto funzionamento dell'apparecchio: in caso contrario spegnetelo e fatelo riparare da personale professionalmente qualificato.

10. Scollegare sempre l'apparecchio prima di montarlo, smontarlo o apportarvi modifiche.

11. Non spostare l'apparecchio mentre è in funzione.

12. Scollegare l'apparecchio quando non viene utilizzato.

13. Non utilizzare il dispositivo a temperature ambiente superiori a 40°C.

14. Non spostare l'apparecchio mentre è in funzione.

15. Non lasciare l'apparecchio esposto agli agenti atmosferici (sole, pioggia, ecc.).

16. Non tirare il cavo per rimuovere la spina dalla presa.

17. Se il cavo di alimentazione è danneggiato, deve essere sostituito dal produttore, dal suo agente di assistenza o da persone similmente qualificate per evitare pericoli.

1. Dopo aver tolto l'imballo verificare l'integrità del ventilatore; In caso di dubbi, non utilizzarlo e cercare un aiuto professionale qualificato. Gli elementi dell'imballaggio (sacchetti di plastica, polistirolo espanso, chiodi, ecc.) devono essere tenuti fuori dalla portata dei bambini in quanto potenziali fonti di pericolo.

2. Prima di collegare l'apparecchio, verificare che i valori di tensione indicati sulla targhetta matricola corrispondano a quelli della rete di alimentazione elettrica. In caso di incompatibilità tra la presa di corrente e la spina del ventilatore, far sostituire la presa con altra di tipo più idoneo da personale professionalmente qualificato, il quale garantirà che la sezione dei cavi di uscita sia adeguata all'assorbimento consigliato; Se il loro utilizzo è essenziale, devono essere conformi alle norme di sicurezza vigenti e la loro capacità di corrente (Ampere) non deve essere inferiore a quella massima del dispositivo.

3. La presa di corrente deve essere facilmente accessibile in modo che la spina possa essere staccata rapidamente in caso di emergenza.

4. Non posizionare l'apparecchio vicino a lavelli o altri contenitori con liquidi (distanza minima 2 metri) per evitare il rischio di cadute.

5. Tenere il ventilatore lontano da tessuti (tende, ecc.) o materiali instabili che potrebbero ostruire la griglia di aspirazione dell'aria; Assicurarsi che il frontale sia libero da materiali instabili (polvere, ecc.).

6. Assicurarsi che il cavo di alimentazione non tocchi superfici ruvide, calde o in movimento e non sia attorcigliato o avvolto attorno all'apparecchio.

7. Posizionare l'apparecchio su una superficie orizzontale e piana o su un tavolo; Non posizionarlo su un piano inclinato (l'apparecchio potrebbe ribaltarsi).

8. In caso di guasto o malfunzionamento, spegnere il ventilatore e rivolgersi a un professionista qualificato.

MONTAGGIO

ATTENZIONE

Il ventilatore può essere utilizzato solo se completo di base di sostegno e palo.

Scollegare sempre l'apparecchio prima di montarlo.

Per assemblarlo fare riferimento alla figura seguente:

1. Inserire la sezione 2 nella base (attraverso il coperchio della base e il contrappeso), utilizzare la rete di bloccaggio per fissare l'estremità della sezione 2.

2. Collegare la sezione 1 alla sezione 2 ruotando le sezioni l'una rispetto all'altra.

3. Collegare il collo della testa della ventola alla sezione 1 ruotandolo in senso orario.

MONTAGGIO

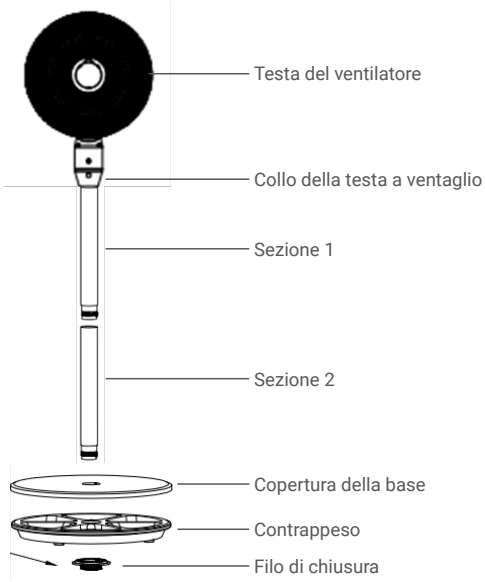

FUNZIONAMENTO

IL VENTILATORE PUÒ ESSERE AZIONATO DAL PANNELLO DI CONTROLLO SITUATO AL CENTRO DELLA GRIGLIA O TRAMITE TELECOMANDO.

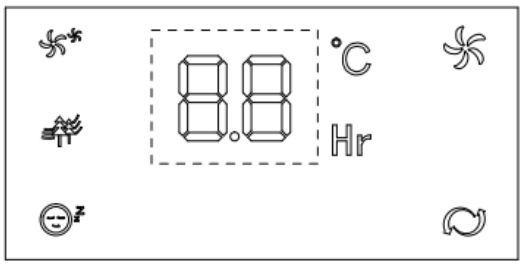

1. Collega il ventilatore alla presa domestica standard tramite l'adattatore installato, il display LED mostrerà la temperatura ambiente attuale.
2. Premere il pulsante ON/OFF , la ventola inizierà a funzionare a 1 velocità.
3. Premere il pulsante SPEED per selezionare il livello desiderato, dalla velocità 1 alla velocità 6, il livello di velocità viene mostrato sullo schermo LED.
4. Premere il pulsante MODE per impostare la ventola sulla modalità Normale , Naturale , o Modalità Sleep , la modalità viene visualizzata sullo schermo LED.
5. Premere il pulsante OSC per consentire alla ventola di oscillare nella direzione del vento, per fermare l'oscillazione, premere nuovamente il pulsante OSC, l'angolo massimo è di 75 gradi.
6. Premere il pulsante TIMER per impostare l'orario di spegnimento automatico desiderato, il timer è di 1-12 ore, l'intervallo è di 1 ora.

ADVERTENCIA IL VENTILATORE È DOTATO DI UN ADATTATORE SPECIALE, NON UTILIZZARE NESSUN ALTRO ADATTATORE SE NON APPROVATO DA UN TECNICO QUALIFICATO.

1. Prima di utilizzare il telecomando, rimuovere la protezione in plastica dalla batteria.
2. La batteria del telecomando è di tipo CR2025.
3. La funzione ION può essere gestita solo tramite telecomando.

ADVERTENCIA

QUANDO NON VIENE UTILIZZATA PER UN LUNGO PERIODO, LA SPINA DEVE ESSERE SEMPRE RIMOSSA DALLA PRESA.

DATI TECNICI

Alimentazione elettrica: 24V dc
Potenza: 25W

PULIZIA E MANUTENZIONE

ATTENZIONE

Prima della normale pulizia, rimuovere la spina dalla presa.

- Pulisci il corpo con un panno morbido e leggermente umido; Non utilizzare prodotti abrasivi o corrosivi.
- Non immergere nessuna parte del ventilatore in acqua o altro liquido: se ciò accade, non immergere le mani nel liquido, staccare prima la spina dalla presa. Asciugare accuratamente l'apparecchio e accertarsi che tutte le parti elettriche siano asciutte: in caso di dubbio rivolgersi a un professionista.
- È essenziale che i fori di ventilazione del motore siano privi di polvere e lanugine.
- Se si prevede di non utilizzare il ventilatore per lunghi periodi è opportuno proteggerlo dalla polvere e dall'umidità; Si consiglia di conservarlo nella sua confezione originale.
- Se si decide di non utilizzare più l'apparecchio, si consiglia di disattivarlo tagliando il cavo di alimentazione (dopo essersi assicurati di aver staccato la spina dalla presa) e di disattivare le parti pericolose se è consentito ai bambini di giocarci.

INFORMAZIONI IMPORTANTI PER IL CORRETTO SMALTIMENTO DEL PRODOTTO SECONDO LA DIRETTIVA CE 2011/65/UE E MODIFICA (UE) 2015/863.

Al termine della sua vita utile, il prodotto non deve essere smaltito come rifiuto urbano. Deve essere conferito presso un centro di raccolta differenziata speciale presente nel territorio comunale o presso un distributore che fornisce questo servizio. Lo smaltimento separato di un elettrodomestico evita possibili conseguenze negative per l'ambiente e la salute derivanti da uno smaltimento improprio e consente il recupero dei materiali che lo compongono ottenendo un notevole risparmio di energia e risorse. Per ricordare la necessità di smaltire separatamente gli elettrodomestici, il prodotto è contrassegnato da un bidone della spazzatura su ruote barrato.

HTW
QUALITY COMFORT EVERYWHERE

GIAGroup

C. Can Cabanyes, 88
08403 Granollers
(Barcelona) - España
tel. +34 93 390 42 20

info@htwspain.com
www.htwspain.com

España info@htwspain.com | France info@htwfrance.com
Portugal info@htw.pt | Italy info.it@htwspain.com

SAT

España sat@groupgia.com tel. +34 933904220
France sat.fr@groupgia.com tel. +33 465430168
Portugal sat.pt@groupgia.com
Italy sat.it@groupgia.com tel. +39 05641715509

ADVERTENCIAS PARA LA ELIMINACIÓN CORRECTA DEL PRODUCTO SEGÚN ESTABLECE LA DIRECTIVA EUROPEA 2002/96/EC.
Al final de su vida útil, el producto no debe eliminarse junto a los residuos urbanos. Debe entregarse a centros específicos de recogida selectiva establecidos por las administraciones municipales, o a los revendedores que facilitan este servicio. Eliminar por separado un aparato eléctrico o electrónico (WEEE) significa evitar posibles consecuencias negativas para el medio ambiente y la salud derivadas de una eliminación inadecuada y permite reciclar los materiales que lo componen, obteniendo así un ahorro importante de energía y recursos. Para subrayar la obligación de eliminar por separado el aparato, en el producto aparece un contenedor de basura móvil listado.

IMPORTANT INFORMATION FOR CORRECT DISPOSAL OF THE PRODUCT IN ACCORDANCE WITH EC DIRECTIVE 2002/96/EC.
At the end of its working life, the product must not be disposed of as urban waste. It must be taken to a special local authority deifferentiated waste collection centre or to a dealer providing this service. Disposing of a household appliance separately avoids possible negative consequences for the environment and health deriving from inappropriate disposal and enables the constituent materials to be recovered to obtain significant savings in energy and resources. As a reminder of the need to dispose of household appliances separately, the product is marked with a crossed-outwheeled dustbin.

AVERTISSEMENTS POUR L'ÉLIMINATION CORRECTE DU PRODUIT AUX TERMES DE LA DIRECTIVE 2002/96 / CE.
Au terme de son utilisation, le produit ne doit pas être éliminé avec les déchets urbains. Le produit doit être remis à l'un des centres de collecte sélective prévus par l'administration communale ou auprès des revendeurs assurant ce service. Éliminer séparément un appareil électroménager permet d'éviter les retombées négatives pour l'environnement et la santé dérivant d'une élimination incorrecte, et permet de récupérer les matériaux qui le composent dans le but d'une économie importante en termes d'énergie et de ressources. Pour rappeler l'obligation d'éliminer séparément les appareils électroménagers, le produit porte le symbole d'un caisson à ordures barré.

ADVERTÊNCIA PARA A ELIMINAÇÃO CORRECTA DO PRODUCTO SEGUNDO ESTABELECIDO PELA DIRECTIVA EUROPEIA 2002/96/EC
No final da sua vida útil, o producto não debe ser eliminado juntos dos residuos urbanos. Há centros específicos de recolha selectiva estabelecidos pelas administrações municipais, ou pelos revendedores que facilitam este Serviço. Eliminar em separado um aparelho electrónico (WEEE) significa evitar possivéis consequências negativas para o meio ambiente e para a saude, derivado de uma eliminação incorrecta, pois os materiais que o compõem podem ser reciclados, obtendo assim uma poupança importante de energia e de recursos. Para ter claro que a obrigação que se tem que eliminar o aparelho em separado, na embalagem do aparelho aparece o símbolo de um contentor de lixo.

AVVERTENZE PER L'ELIMINAZIONE DEL PRODOTTO SECONDO QUANTO PREVISTO DALLA DIRETTIVA EUROPEA 2002/96/EC.
Al termine della loro vita utile, il prodotto non deve essere eliminata insieme ai rifiuti urbani. Deve essere consegnato a centri specifici di raccolta selettiva stabiliti dalle amministrazioni comunali o airivenditori che forniscono questo servizio. Eliminare separatamente un apparecchio elettrico o elettronico (WEEE) significa evitare eventuali conseguenze negative per l'ambiente e la salute derivanti da uno smaltimento inadeguato e consente di recuperare i materiali che lo compongono, ottenendo così un importante risparmio di energia e risorse. Per sottolineare l'obbligo di eliminare separatamente.